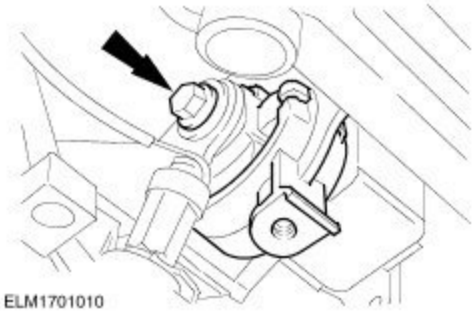
ELM1701010

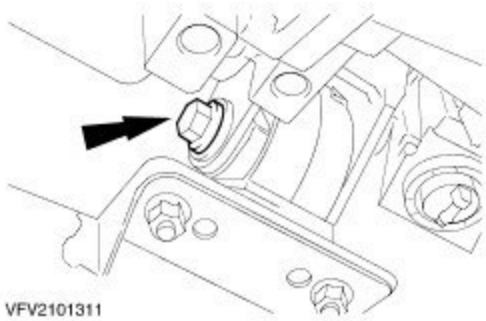
VFV2101311

10. Lossa centrumskruven för vänster momentstag.

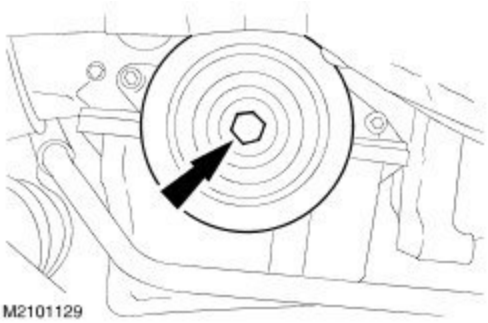
M2101129

11. **ANM.**Spärra vevaxeln. Spärr svänghjulet på startkransen skruvmejsel (hål i växellådsh
Lossa skruven för vevaxelns svängningsdämpare.

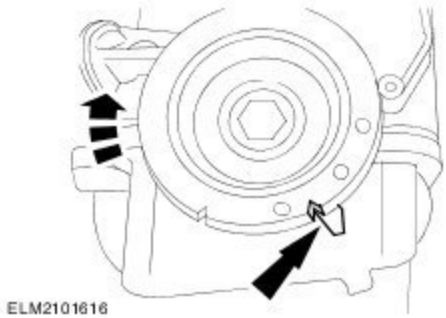
ELM2101616

12. Vrid vevaxeln till ÖD för 1:ans cyli

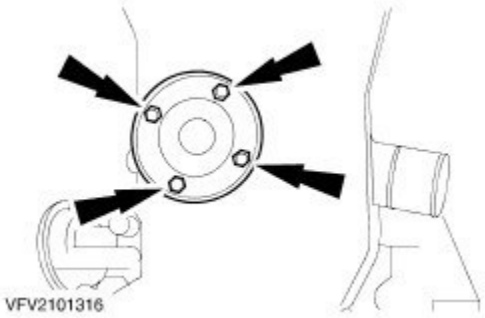
VFV2101316

13. Ta loss vattenpumpens remskiva.

14. **SE UPP!**Transmissionskåpan tas bort för att förhindra att tandremmen skadas.
Ta bort nedre tandremskåpan.