Skriv ut

Borttagning och ditsättning

Specialverktyg

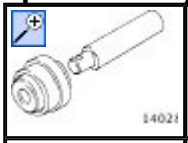	Monteringsverktyg för oljetätning 14-028
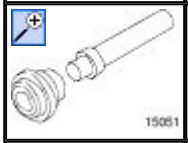	Monteringsverktyg för lagerskål och oljetätning 15-051
	Demonteringsverktyg för oljetätning 21-051

Verkstadsutrustning

Invändig utdragare

Borttagning

Alla bilar

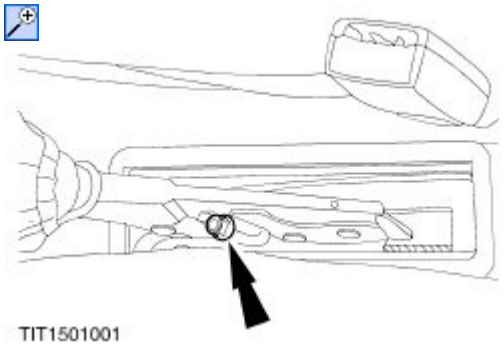
TIT1501001

1. Lossa parkeringsbromsvajern (en mutter).

2. Lossa hjulmuttrarna, lyft bilen och ta bort bakhjulen.

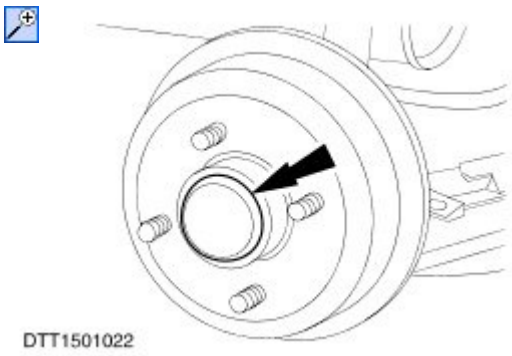
DTT1501022

SE UPP!Om det utvändiga dammskyddet skadas vid borttagning måste det bytas ut.

Ta bort det utvändiga dammskyddet.

4. Ta bort navets låsmutter.

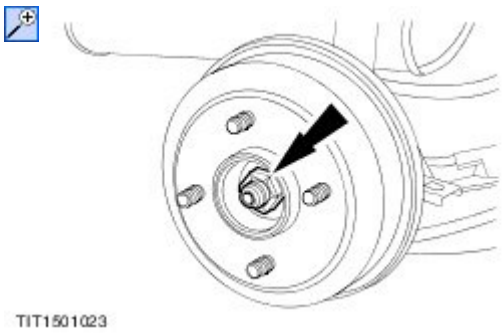



5. Ta bort navet och trumman.

Endast ABS-utrustade bilar

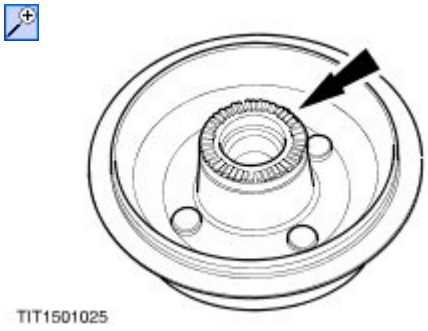

6. ANM.En borttagen ABS-givarring får inte sättas tillbaka, utan ska kasseras och ersättas med en ny.
Ta bort ABS- givarringen.

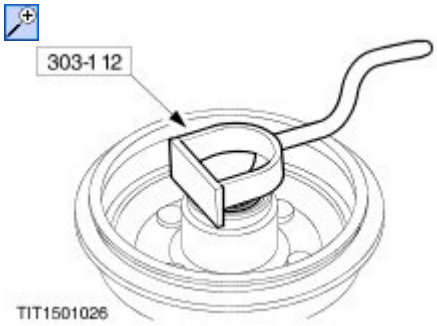

SE UPP!Var noga med att inte skada hjulnavshålet när tätningsringen tas bort.
Ta bort navets tätningsring.

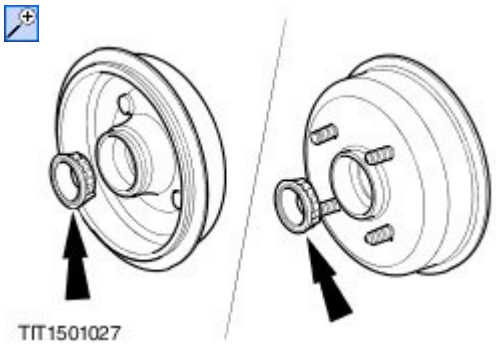

8. Ta bort lagren.

9. Ta bort de yttre lagerskålarna med lämplig

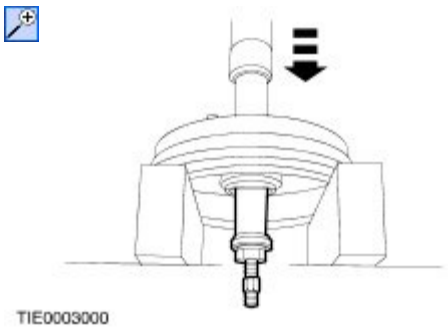

invändig utdragare.

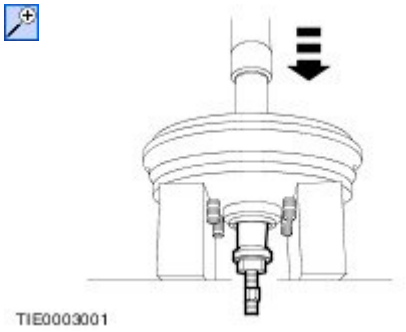

10. Ta bort den inre lagerskålen med lämplig utdragare.

11. Rengör navet noggrant.

Ditsättning

Alla bilar

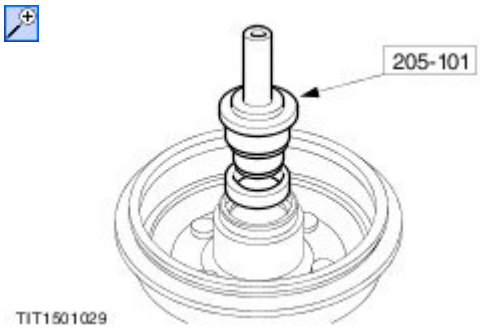

1. SE UPP!
   De koniska självjusterande bakre rullagren löper i för dessa lager avpassade lagerskålar (skålar och lager måste komma från samma leverantör).
   Lagren justerar sig själva i navet och kräver därför ingen efterföljande justering.
   ANM.Vid ditsättning, se till att de nya lagerskålarna ligger an mot respektive skuldra.
   Sätt dit de nya lagerskålarna.
2. ANM.Fetta in lagret innan det sätts dit.
   Sätt dit det nya inre lagret.

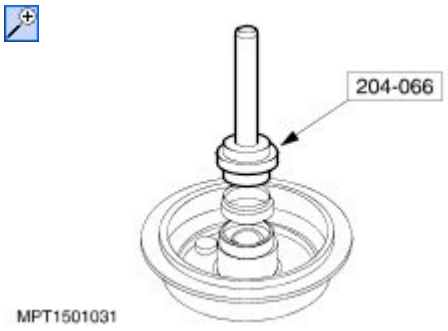

3. Sätt dit den nya tätningsringen.

Endast ABS-utrustade bilar

SE UPP!Var noga med att inte skada ABS-givarringens kuggar vid ditsättning. Se till att ringen sitter korrekt mot navets skuldra.
ANM.En borttagen ABS-givarring får inte

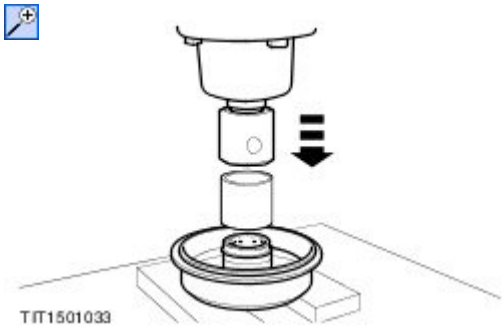

sättas tillbaka, utan ska kasseras och ersättas med en ny.
Sätt dit den nya ABS- givarringen.
- Tryck på ringen med hjälp av lämpligt cylindriskt verktyg.

5. ANM.Fetta in lagret innan det sätts dit.
   Sätt dit det nya yttre lagret.

6. Sätt dit navet och trumman.

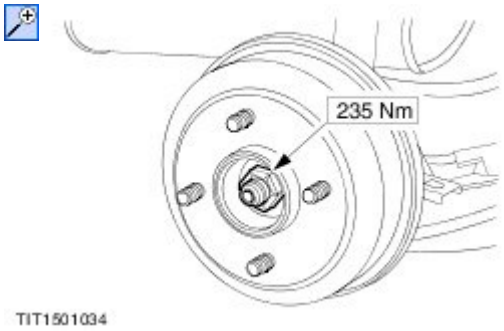

SE UPP!När navmuttern dragits åt får den inte röras. Om åtdragningsmomentet behöver kontrolleras ska muttern lossas två hela varv och sedan dras åt igen.
ANM.Vrid på navet vid åtdragning av navets låsmutter.
Sätt dit navets låsmutter.

8. Sätt dit det utvändiga dammskyddet.
9. Sätt dit bakhjulen och hjulmuttrarna. Sänk bilen och dra åt hjulmuttrarna.

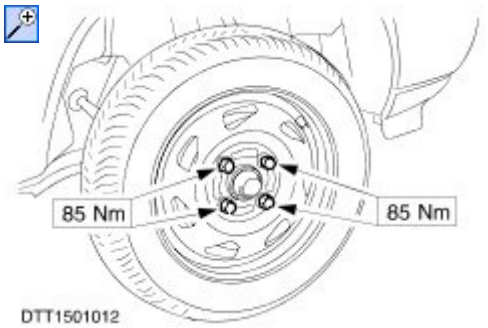

10. Justera parkeringsbromsen.För ytterligare information, se Sektion 206-05 Parkeringsbroms och länkage.