ALLMÄNT

SE UPP!

Använd endast däck och fälg med godkända dimensioner. Användning av andra dimensioner kan skada bilen och göra typgodkännandet ogiltigt.

Om däckens diameter ändras jämfört med vad som monterades i fabriken, kan hastighetsmätaren visa felaktig hastighet. Ta bilen till Er återförsäljare för att programmera om motorstyrsystemet.

En dekal som visar uppgifter gällande däcktryck finns vid förarsidans B-stolpe.

Kontrollera och justera däcktrycket vid den yttertemperatur som Ni planerar att köra bilen, och med kalla däck.

BYTA HJUL

Låsmuttrar

Låsmuttrar och mutterdragare för utbyte kan erhållas från Er Fordåterförsäljare med hjälp av certifikatet med referensnummer.

Bilens domkraft

Bilen är inte utrustad med domkraft eller fälgkors.

Vid byte mellan sommar- och vinterdäck rekommenderas en hydraulisk verkstadsdomkraft.

Lyftpunkter

VARNING!

Lägg aldrig något mellan domkraften och marken, eller domkraften och bilen.

SE UPP!

Lyft endast bilen vid de avsedda lyftpunkterna. Placering på andra ställen kan ge upphov till skador på kaross, styrinrättning, hjulupphängning, motor, bromssystem eller bränsleledningar.

ANM.: *Använd en domkraft med lyftkapacitet på minst 1,5 ton och en platta med en diameter på minst 80 millimeter.*

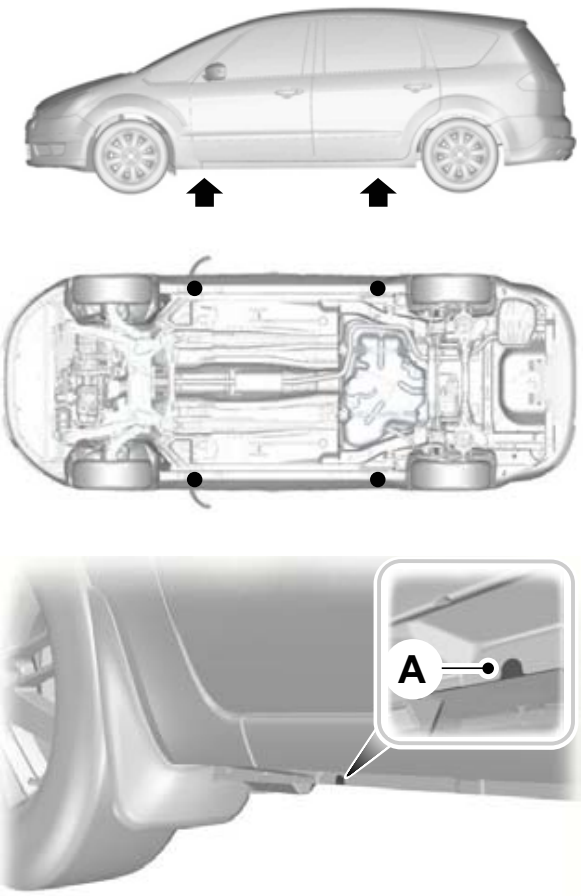

E90708

Små fördjupningar i trösklarna **A** visar var lyftpunkterna finns.



E93020

Bilar med sidoklädsel

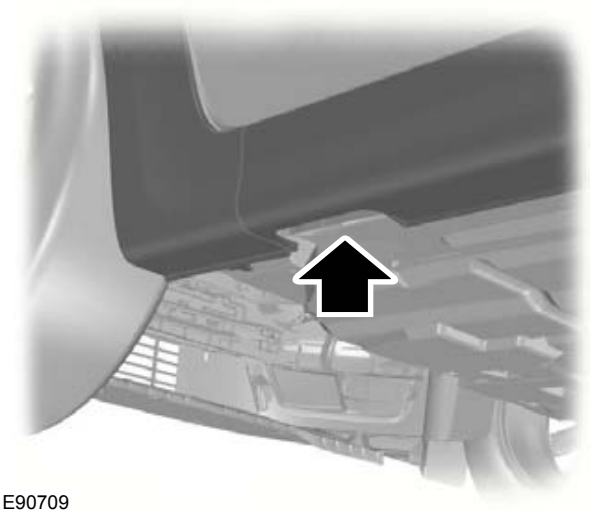

E90709

Placera lyftplattan i markeringarna på bilens undersida.

Borttagning av hjul

VARNING

Parkera bilen på ett sådant sätt att varken Ni eller trafiken i övrigt hindras.

Ställ upp en varningstriangel.

Försäkra Er om att bilen står på ett plant och stadigt underlag med framhjulen riktade framåt.

Stäng av tändningen och applicera parkeringsbromsen.

Om bilen har manuell växellåda, välj första växeln eller backväxeln. Om den har automatväxellåda, välj parkeringsläge.

Se till att samtliga passagerare stiger ur bilen.

VARNING

Säkra det diagonalt motsatta hjulet med en lämplig kloss eller kil.

Om bilen är utrustad med däck som har pilar som anger rotationsriktning, säkerställ att pilarna pekar i rotationsriktningen när bilen körs framåt. Om ett reservhjul måste monteras med pilarna i omvänd riktning, låt en expert montera däcket till korrekt riktning så snart som möjligt.

Utför inget arbete under bilen när den endast vilar på domkraften.

Se till att domkraften är placerad vertikalt under avsedd lyftpunkt och på ett plant underlag.

SE UPP!

Lägg inte aluminumfälgar med utsidan nedåt, det kan skada färgen.

1. Ta bort navkapseln eller hjulsidan.



E71948

2. Ansätt mutterdragaren.
3. Lossa hjulmuttrarna.
4. Lyft upp bilen så att hjulet går fritt från marken.
5. Avlägsna hjulmuttrarna och hjulet.

Montering av hjul

VARNING

Använd endast däck och fälg med godkända dimensioner. Användning av andra dimensioner kan skada bilen och göra typgodkännandet ogiltigt. Se **Tekniska specifikationer** (sida 253).

Montera inte däck med "Run flat"-funktion på bilar som inte ursprungligen var utrustade med sådana. Kontakta Er återförsäljare för ytterligare upplysningar angående kompabilitet.

SE UPP!

Montera inte hjul med lättmetallfälgar med hjulmuttrar avsedda för stålfälgar.

ANM.: *Hjulmuttrar avsedda för lättmetallfälgar kan användas till stålfälgar.*

ANM.: *Se till att hjulets och navets kontaktytor är fria från smuts.*

ANM.: *Se till att den konformade delen av hjulmuttrarna placeras mot hjulet.*

1. Sätt dit hjulet.
2. Dra åt hjulmuttrarna för hand.



E71948

3. Ansätt mutterdragaren.

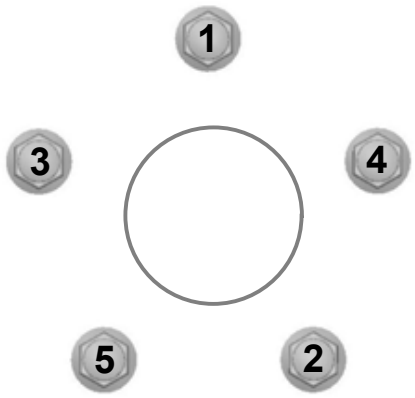

E75442

4. Dra åt hjulmuttrarna i visad ordningsföljd.
5. Sänk ned bilen och ta bort domkraften.
6. Slutdra hjulmuttrarna enligt den ordning som visas. Se **Tekniska specifikationer** (sida 253).
7. Sätt fast navkapseln eller navskyddet för hand.

VARNING!

Kontrollera däcktrycket och efterdra hjulmuttrarna vid första lämpliga tillfälle.

DÄCKREPARATIONSSATS

Denna bil är ej utrustad med ett reservdäck, men innehåller en däckreparationssats (ContiMobilityKit) som kan användas för att reparera **ett**punkterat däck.

Däckreparationssatsen finns i förvaringsutrymmet under bagageutrymmets golv. Se **Förvaringsfack** (sida 138).