FORD FIESTA

Bilden visar Fiesta Ghia i Sirato Silver Metallic.

BEVISAD PÅLITLIGHET SOM GER BEKYMMERSFRI KÖRNING

Från den allra första konstruktionsritningen har pålitlighet byggts in i Ford Fiesta. Motorn har utvecklats hos Fords berömda motorfabrik i Kent och den har bevisat sin tillförlitlighet i otaliga rallyframgångar runt om i världen. Den hållbara 4-växlade växellådan utvecklades speciellt för Fiesta. I den finns en kraftig magnet som drar till sig och samlar allt metallstoff som kan ha hamnat i växellådan. Mjuka exakta växlingar och längre livslängd på växellådan är ett resultat av denna omtanke. Fiesta har självjusterande bromsar och koppling som aldrig behöver någon rutinservice. Chassiet och växellådan är permanentsmorda, fram- och bakhjuslager kräver inget som helst underhåll. Andra komponenter som också bidrar till Fiestas pålitlighet är de tryckta kretsarna för samtliga instrument och kabelhärvan i ett stycke som minskar risken för fel i det elektriska systemet med 40 % jämfört med konventionella system. En datoriserad kontroll på fabriken ser till att alla elektriska installationer fungerar perfekt.

VERKLIG BILEKONOMI ÄR MYCKET MER ÄN LÅG BRÄNSLEFÖRBRUKNING

Fiesta är verkligt ekonomisk att köra och äga. Dess bränsleförbrukning är minst sagt måttlig med bara 0,63 liter per mil vid landsvägskörning. Det betyder att man kan köra Stockholm-Göteborg på bara en tank (som rymmer 34 liter).

De kilformiga förbränningsrummen i motorn har konstruerats med tanke på minimal bränsleförbrukning under alla körförhållanden. Bränsleförbrukningen vid långgångskörning och kallstarter har minskats drastiskt genom att Fiesta försetts med Fords epokgörande »överljudsförgasare». Genom att luftströmmen i förgasarens förbiströmningssystem vid denna typ av körning tvingas upp i överljudshastighet finfördelas bränslet i utomordentligt små partiklar vilket ger påtagligt lägre förbrukning vid exempelvis stadskörning. Karossens aerodynamiskt gynnsamma form med takets bakre del utformad som en spoiler och en inbyggd spoiler fram ger lågt luftmotstånd, vilket betyder mindre arbete för motorn och därmed lägre bränsleförbrukning. För god bränsleekonomi vid landsvägskörning är Fiestas fjärde växel något överväxlad.

Men Fiesta ger ännu mer ekonomi. Den behöver fullservice bara var 2. 000:e mil (med en enklare rutinkontroll var 1. 000:e mil). Fiesta är alltigenom konstruerad för snabb och enkel service. Som alla Ford har Fiesta ett grundligt rostskydd som hjälper till att ge bilen lång livslängd. Läs mer om det effektiva rostskyddet på sidan 17. Fiestas ekonomi ligger även i en låg skatteklass och låga försäkringskostnader samt ett högt, stabilt andrahandsvärde.



Bilden visar Fiesta Supersport i svart.

SÄKERHET INBYGGD FRÅN GRUNDEN

Ford Fiesta har byggts med tanke på säkerheten. Säkerheten börjar med den breda spårvidden och den låga tyngdpunkten för bästa stabilitet på vägen. Fiestas spårvidd på hela 133 cm är den bredaste i klassen.

För säker bromsning har Fiesta ett tvåkrets servoassisterat bromssystem med diagonal kretsindelning och skivbromsar fram.

Fiesta har tvärställd motor och framhjulsdrift som ger säkra vägegenskaper även vid regn och snö. Framfjädringen med MacPherson tjäderben, den exakta kuggstångsstyrningen och stålradialdäcken bidrar också till Fiestas säkerhet på vägen.

Fiesta är byggd med styrka för de åkandes säkerhet. Passagerarutrymmet är formad som en kraftig stålbur för extra skydd i händelse av kollision. Bränsletanken har en säker placering framför bakaxeln. Sikten runt om är mycket god – glasytorna är de största i klassen. Sätena har utformats så att föraren sitter skönt och vilsamt utan att tröttas vid långkörningar. Rullbälten och nackskydd är naturligtvis standard. Instrumenten är lätta att avläsa. Alla viktiga reglage finns samlade i tre spakar på ratt-stången och kan nås utan att man behöver släppa ratten.

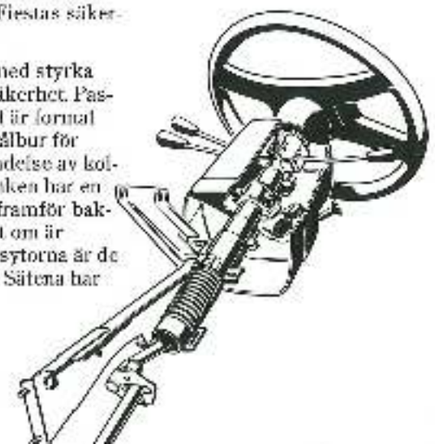

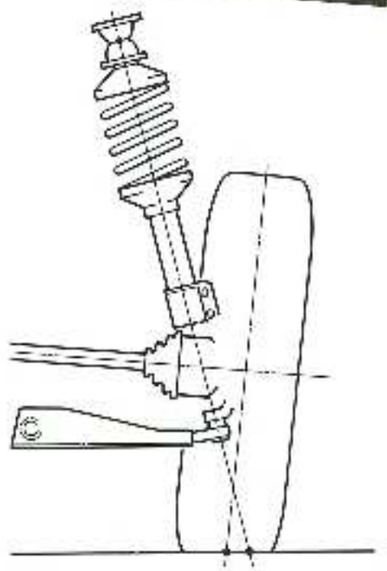



Bilden ovan visar Fiesta L i Diamond White.

FORD FIESTA L. BEKVÄM OCH TRIVSAM.



Fiesta L är utrustad med grundlig omtanke om förare och passagerare. Det är gott om förvaringsutrymmen i Fiesta. Dörrfickorna ger plats för mycket mer än bilkartorna, större delen av panelen är utformad som en praktisk avlastningshylla och i panelen finns ett stort handskfack. Backspegeln är avbländbar och solskydden är polstrade. Vindrutetorkarna har pausrelä för säker sikt även i duggregn.

Fiesta L har en skyddslist med vinylinlägg längs karossidan. Halogenstrålkastare med högtryckaspolning, automatiskt varselljus och backljus ingår i standardutrustningen, som finns närmare beskriven på sidan 22.

Framstolar med ställbara ryggstöd och nackskydd. Radio är extrautrustning.

Rymliga förvaringsfickor i dörrarna.



Anti-bländbar backspegel.







Bilden ovan visar Fiesta GL i Arktis Blue.

FORD FIESTA GL. VÄLUTRUSTAD OCH KOMFORTABEL.

Fiesta GL är en nyhet i Fiesta-programmet som förenar ett elegant yttre och en ombonad och trivsam interiör med alla de välkända Fiestaegenskaperna.

Fiesta GL har tonvikten på komfort. Den eleganta klädseln kompletteras av en ljock heltäckningsmatta och extra ljudisolering. Instrumentpanelen är mjukklädd och har ett sällsynt rymligt handskfack med lucka och belysning. Den tyrekrade ratten är mjukklädd, mittkonsolen innefattar en elektrisk kvartsklocka och värmereglagen har belysning.

Bagageutrymmet har textilmatta och lås för förvaringsutrymmet under bagageromsgolvet. Bakrutetorkare och spolare garanterar säker bakåtsikt i alla vädar.

Läs mer om Fiesta GL:s kompletta utrustning på sidan 22.





Mittkonsol med klocka. Radio är extra utrustning.





Bilden visar Fiesta Ghia i Strato Silver Metallic färg.

Den lyxiga Ghiainteriören med helt tällbara ryggstöd, behagligt klädseltyg, kartfickor på sätenas baksidor och mjukklädda övre dörrpaneler i matchande färg. Stereoradio/kassettbandspelare, inifrån ställbar backspegel på förarsidan är extrautrustning.



FORD FIESTA GHIA. EN LITEN LYXBIL - I EN KLASS FÖR SIG SJÄLV.

Fiesta Ghia erbjuder en lyx som tidigare aldrig funnits i en småbil. Fiesta Ghia är ett resultat av det nära samarbetet mellan Ford och Ghia i Turin. Sätena i Ghia har elegant Velourklädsel och ryggstöden är steglöst ställbara. Dörrsidorna är helt klädda och har speciella armstöd. Baksidan på ryggstöden har fickor för kartor eller tidningar. Instrumentpanelen inrymmer även varvräknare och trippmätare. Sollucka i glas är standard och utifrån känns Ghia lätt igen på de eleganta aluminiumfälgarna och kromlisterna runt vindruta, sidorutor och bakruta.

Se den kompletta listan över utrustningsdetaljer på sidorna 22 och 23.

Generöst utrymme i baksätet.



Eleganta aluminiumfälgar.





Bilden visar Fiesta S i Sunburst Red.

FORD FIESTA S. MED SPORTIG STIL OCH INREDNING

Fiesta S motsvarar allt Du kan begära av en Fiesta. Och den gör det med sportig stil och körglädje. Redan utifrån lägger man märke till Fiesta S, vars markanta »S» avslutar den breda sidodekoren. Stötfångare, backspeglar och inramningen runt sidorutorna är utfört i mattsvart. Invändigt märker man också den sportiga framtoningen. Ratten är fyrekrad och mjukklädd. Varvräknare och trippmätare är standard. Växelspaken har en greppvänlig, sportig växelspaksknopp. De sittriktiga sätena har speciell klädsel och steglöst ställbara ryggstöd.

Fiesta S har styvare fjädring och krängningshämmare bak. Däcken är bredare och sitter monterade på bredare fälgar med blanka falgringar.

Se den kompletta listan över utrustningsdetaljer på sidorna 22 och 23.





Dubbla rjärrljus kan fås som extra utrustning.



Den svarta instrumentpanelen rymmer också varvräknare. Radio är extrautrustning.



FORD FIESTA . MAXIMAL PÅLITLIGHET, MINIMALT SERVICEBEHOV.

Redan när man började utveckla Fiesta var Fords målsättning att kombinera en praktisk och elegant formgivning med ett extremt lågt servicebehov.

Resultatet har blivit ytterst fördelaktigt för Fiesta-ägaren: en verkligt servicevänlig bil, driftsäker och lättreparerad. Allt detta hjälper till att ge låga ägandekostnader.

Här är några av de egenskaper som bidrar till Fiestas servicevänlighet:

- Den första servicen vid 250 mil är helt gratis.
- Intervallen mellan fullservice är hela 2.000 mil. Var 1.000:e mil behövs endast oljebyte och en enklare rutinkontroll.
- Rutinkontrollerna har gjorts enklare, snabbare och billigare genom att oljefilter, oljeavtappningsplugg, tändstift, förgasare och luftfilter är mycket lättåtkomliga.
- Kopplingen är självjusterande.
- Också bromsarna är självjusterande så att de alltid ger bästa bromsegenskaper.
- Lagren i slutväxeln kräver ingen justering.
- Alla komponenter i kraftöverföring, hjulupphängning och styrning är permanentsmorda.
- Såväl fram- som bakhjulslager är underhållsfria.

De kontroller som ägaren kan göra själv är också lätta att utföra:

- Genomskinliga behållare för bromsvätska, spolarvätska, kylarvätska och batteri gör att man lätt kan kontrollera vätskenivån.
- Motorhuven är upphängd i framkanten och självhalanscrande. Den öppnar i vid vinkel vilket ger god åtkomlighet runt om motorn.
- Strålkastarna kan lätt ställas in och när man måste byta en lampa kan detta göras snabbt och lätt utan verktyg för såväl huvud strålkastarna som blinkers och bakljus.
- Säkringsboxen är placerad på instrumentpanelens underaida och det är lätt att kontrollera eller byta säkringar och reläer.

Det sunda förnuft som kännetecknat Ford-ingenjörernas inställning till rutinkontrollerna gäller också utbyte av sådana detaljer som förr eller senare förslita. Detta medför naturligtvis att Fiesta blir verkligt ekonomisk också i det långa loppet.

- Stötdämparna fram och bak är lätta att demontera.
- Kopplingskabeln är lätt utbytbar.
- Komponenterna i framhjulsupphängningen och hjullagren kan repareras utan att bromsvätskan behöver tappas av, vilket spar tid och pengar.
- Avgassystemet består av en enhet och är monterat under bakaxeln med särskilda fästen för snabbt och enkelt byte.
- Alla tätningar, packningar och hjälpaggregat inklusive växelströmsgenerator, bränslepump och förgasare kan lätt bytas utan att motorn behöver demonteras.
- Drivaxlar med snabbkoppling underlättar demontering av växellådan.
- Vattenpumpen sitter mycket lättåtkomlig.
- Kylaren kan enkelt bytas och värmeaggregatet kan tas ur komplett utan att först behöva demonteras.
- Det är lätt att komma åt givaren till bränslemätaren och vindrutetorkarmotorn lossas och avlägsnas enkelt.
- Kabelhärva i ett stycke minskar antalet elektriska kontaktpunkter.
- Speciella snabbkontakter garanterar säkra elektriska anslutningar.
- Bromsrör och bränsleledningar är säkert skyddade mot skador under bilgolvet.
- Ledningarna till instrumenten har ersatts med tryckta kretsar vilket betyder att endast en clanslutning krävs.

Tack vare den omsorg Fords tekniker har ägnat förenkling av rutinservicen och reparationsbehovet kan 75 % av de vanligaste servicеåtgärderna klaras av på mindre än en timme.Också Fiestas eleganta kaross har konstruerats med tanke på låga underhålls- och reparationskostnader.

- Genomtänkt utformning av karossdelarna gör det enklare och därmed billigare att få rätt färglon efter reparation av karosskador.
- Stora, välplacerade urtag i inre karosspaneler ökar åtkomligheten och hjälper till att begränsa reparationskostnaderna.
- Gångjärnen är fastsatta med bultar i stället för att vara fastsvetsade vilket gör utbyte eller justering enklare.

För servicearbeten finns en synnerligen effektiv serviceorganisation med över 6.000 Fordverkstäder runt om i Europa.

Alla Fordåterförsäljare har speciellt utbildad servicepersonal. De har också den utrustning som krävs för att kunna ge absolut bästa service till varje Ford.

FORD OCH MOTORCRAFT RESERVDELAR



Fords tekniker har bestämt ytterst noggranna specifikationer och toleranser för alla Fords reservdelar. Från karossdetaljer till växelspaksknoppar och från kompletta motorer till minstra skruv erbjuder Fords reservdelsprogram allt som någonsin kan behövas till en Ford. Titta också efter namnet Motorcraft – Fords varumärke på reservdelar, som också finns för andra populära bilmärken. På Ford är Motorcraft-delar monterade som original.

Ford och Motorcraft reservdelar finns hos alla Fordåterförsäljare. De säljs alla med garanti. Se till att Din Ford alltid får original reservdelar av Ford-Motorcrafts höga kvalitet.

FORDS ROSTSKYDDSPROGRAM BEVARAR FIESTAS KVALITET OCH VÄRDE.

Varje ny Fiesta skyddas av en rostskyddsbehandling som är bland de effektivaste i bilvärlden.

Fords flerstegsprocess omfattar följande behandling:

1. Hela karossen behandlas först genom ett bad i zinkfosfat för att alla spår av oxidation skall avlägsnas. Efter detta bad följer en högtryckstvätt med avjoniserat vatten som avlägsnar alla rester av zinkfosfat och ger en fast bindning mellan grundfärgen och metallen.
2. Den nu preparerade karossen genomgår en electrocoatbehandling enligt katodmetoden som når varje del av karossen och gör att grundfärgen får en jämn spridning över varje del av karossen – särskilt kanter, hörn och dolda ytor.
3. Därefter påläggs ett starkt och motståndskraftigt skikt av PVC på de delar av karossens undersida som kan utsättas för stensprut. För att man skall vara säker på att få detta viktiga skydd verkligt heltäckande läggs det på för hand med hjälp av sprutaggregat och borstar. Denna typ av PVC-beläggning är motståndskraftig mot hög värme.
4. PVC-skiktet bakas fast i en speciell gaseldad ugn. Två ytterligare lager av grundfärg läggs på för att ge ett säkert fäste för den slutliga ytlackeringen, som sprutas på i minst tre lager.
5. Den nu lackerade karossen genomgår en speciell skyddsbehandling genom att ett vaxpreparat sprutas in i alla slutna sektioner och hålrum som t ex dörrpaneler, bakre karossdelar och huven för att eliminera fuktfällor.
6. Hela underredet behandlas härefter med ett kraftigt vaxpreparat för att ge extra skydd mot fukt, vägsmuts och framför allt salt. Fords rostskyddsbehandling innebär lager på lager av effektivt skydd för att förhöja bilens livslängd och bevara dess värde.
7. Som en extra skyddsåtgärd monteras innerskärmar av plast i de främre hjulhusen.

Vårt nordiska klimat med saltning av vägarna vintertid sätter rostskyddet på hårda prov. Ford rekommenderar därför regelbundna efterbehandlingar för att bibehålla ett fullgott skydd mot rost. Fords program ger Fiestaägaren hela 9 års rostskyddsgaranti.

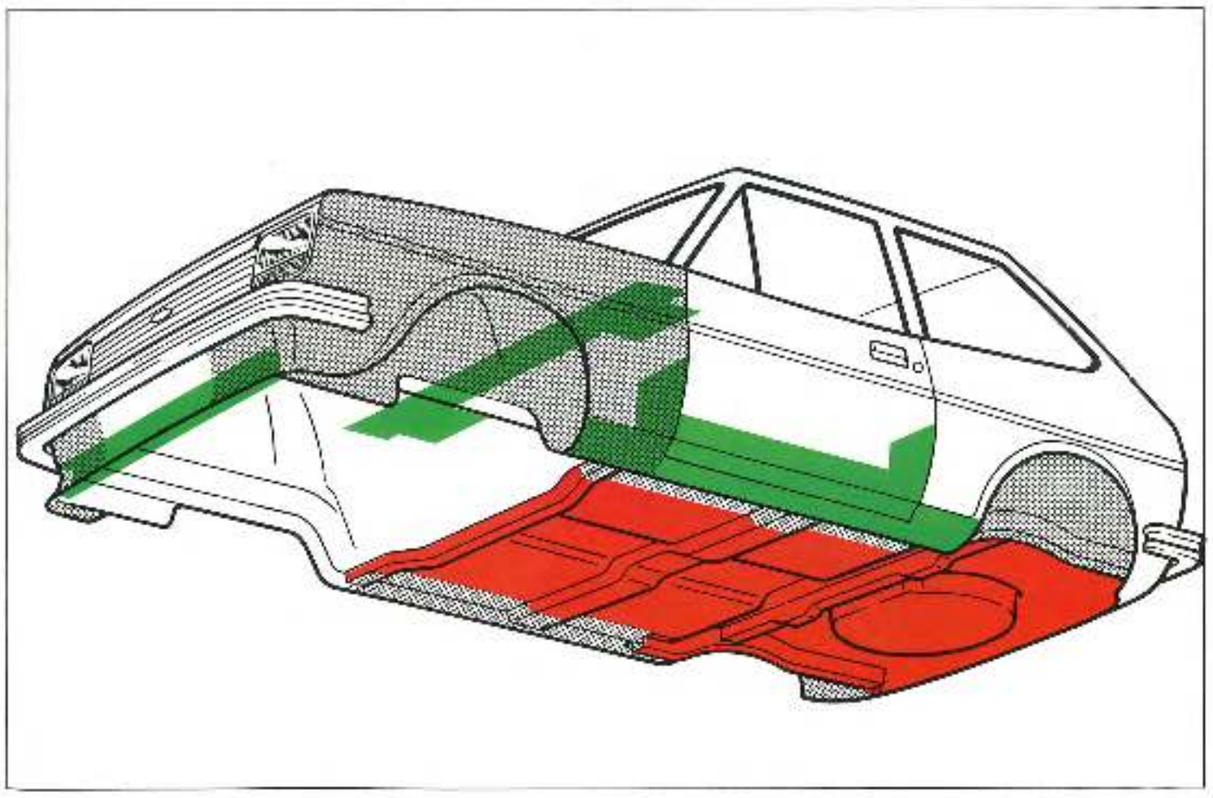

EXTRAUTRUSTNING

Ford Fiesta har sin egen stil och är lätt att känna igen bland andra småbilar. För den som ytterligare vill markera sin bils personlighet erbjuder Ford ett stort urval fabriksmonterad extrautrustning som gör Fiesta ännu bekvämare, trivsammare och säkrare.

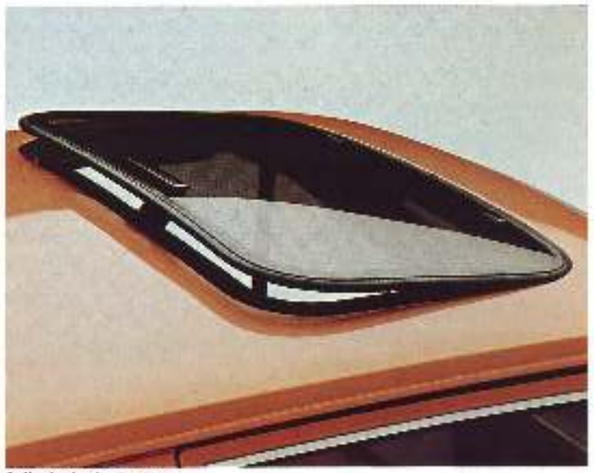

Sollucka i säkerhetsglas



Vinylklätt tak



Aluminiumfälgar

Fjärrljus



Radio, Stereoradio/Kassettbandspelare

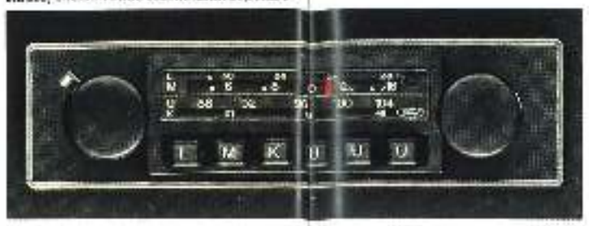



Bakrutetorkare/spolare



Mittkonsol med klocka

	L	GL	S	Ghia
Färgade rutor	E	E	E	E
Bakrutetorkare/spolare	E	S	S	S
Lackering i metalliefärg	E	E	E	E
Sollucka i glas eller plåt	E	E	E	S
Vinylklätt tak	E	E	–	E
Aluminiumfälgar (4 st)	E	E	E	S
Mittkonsol med klocka	E	S	S	S
Radio, Stereo/kassettbandspelare	E	E	E	E
Inifrån ställbar backspegel på förarsidan	E	E	E	E
Dubbla fjärrljus	E	E	E	E

S = standardutrustning, E = extrautrustning

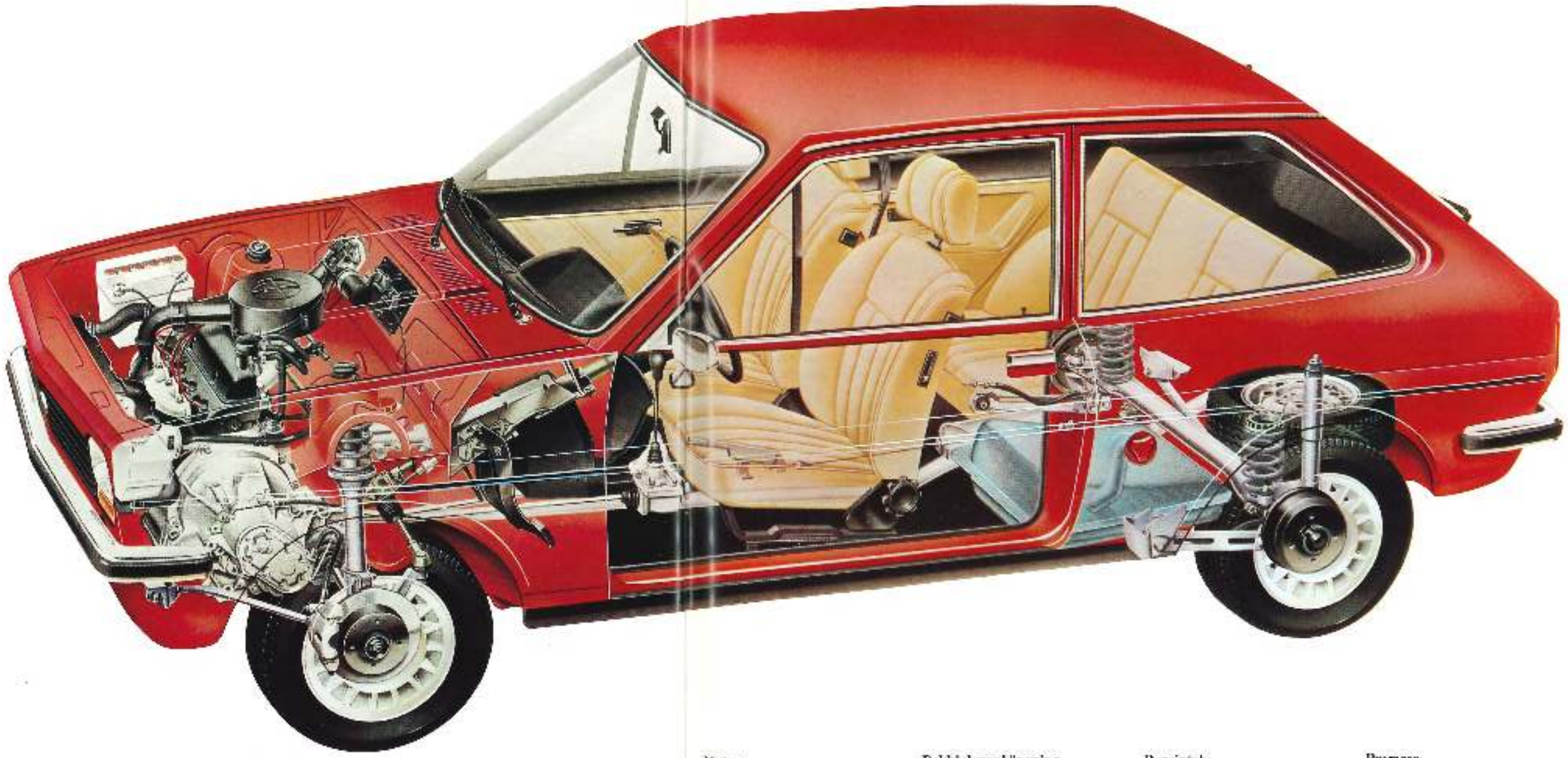

SPECIFIKATIONER

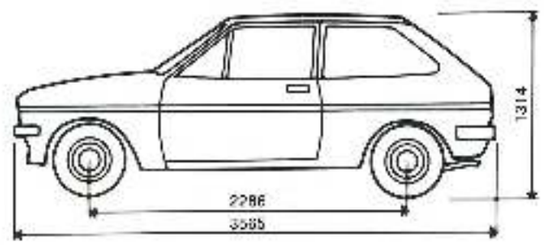



DIMENSIONER

Exteriör	cm
Total längd	365
Total bredd	158
Total höjd	136
Axelavstånd	229
Spårvidd fram	133
Spårvidd bak	132

Interiör	cm
Takhöjd fram	95
Takhöjd bak	94
Benutrymme fram	102
Benutrymme bak	88
Axelutrymme fram	128
Axelutrymme bak	127

Lastutrymme

med nedfällt baksäte	1205 liter
med uppfällt baksäte	200 liter
Tillåten totalvikt	1180 kg
Tillåten släpvagnsvikt	800 kg
Tillåten takbelastning	75 kg

Motor
1,1 liters 4-cylindrig tvärställd radmotor med toppventiler. Topplock av tvärströmningstyp med kilformiga förbränningsrum. Termostatstyrd elektrisk kylfläkt. Avgasrening.

Motordata

Cylindervolym, cm³	1117
Cylinderdiameter, mm	74
Slaglängd, mm	65
Max. effekt DIN hk	53
vid varv/min	5700
Max. effekt DIN kW	39
vid varv/sek	95
Max. vridmoment DIN kpm	8,3
vid varv/min	3000
Max. vridmoment DIN Nm	80
vid varv/sek	50
Kompressionsförhållande	9,2:1
Oljevolym, inkl. filter, liter	3,25
Oktantal	97
Förgasare	1-ports

Bakhjulsupphängning

Stel axel med länkarmar, Panhardstag, skruvfjädrar och teleskopstötdämpare. Krängningshämmare på S-versionen.

Hjul och däck

Stålradial 145 SR 12 på Fiesta L, GL och Ghia. 155 SR 12 på Fiesta S.
Fälgar 12 x 4" på Fiesta L och 12 x 4,5" på Fiesta GL, S och Ghia.

Elsystem

Batteri 12 V 43 Ah. Växelströmsgenerator 45A. Negativ jordning.

Bränsledeklaration

Stadskörning 0, 84 l/mil
Landsvägskörning 0, 63 l/mil
Blandad körning 0, 75 l/mil
Deklaration i enlighet med Konsumentverkets riktlinjer.

Bensintank:
34 liter

Koppling och växellåda
Enskivig torrlamellkoppling av solfjädertyp. Helsynkroniserad 4-växlad växellåda sammanbyggd med slutväxeln. Golvväxelspak.

Växellåda, utväxlingar

1:an	3, 58:1
2:an	2, 05:1
3:an	1, 35:1
4:an	0, 96:1
Back	3, 77:1

Differential

Utväxling 4, 06:1

Styrinrättning

Kuggstångsstyrning. Negativ styrgeometri. Utväxling 18, 61:1.
Vändradie 4, 6 m. Antal rattvarv mellan fulla hjulutslag 3, 4. Rattstång av säkerhetstyp.

Bromsar

Hydrauliska, självjusterande, servoassisterade. Tvåkretssystem med diagonal kretsindelning. Skivbromsar fram. Trumbromsar bak. Självjusterande handbroms som påverkar bakhjulen mekaniskt.

Framhjulsupphängning

Separat hjulupphängning med MacPherson fjäderben (skruvtjädrar och dubbelverkande stötdämpare).

FIESTA - STANDARDUTRUSTNING

FIESTA L

Halogenstrålkastare
Automatiskt varselljus
Stötfångarhorn i gummi med inbyggda strålkastarspolare
Skyddslist längs karossidan
Nackskydd
Ställbara framsätesryggstöd
Förvaringsfickor i framdörrarna
Heltäckande textilmatta
Cigarrettändare
Avbländbar backspegel
Pausrelä för vindrutetorkarna
Värmefläkt med två hastigheter
Eluppvärmd bakruta
Varningsblinkers
Backljus
Bogserögla fram och bak
Rutmönstrad tygklädsel i Sandford-kvalitet

FIESTA GL

Halogenstrålkastare
Automatiskt varselljus
Stötfångarhorn i gummi med inbyggda strålkastarspolare
Skyddslist längs karossidan
Nackskydd
Ställbara framsätesryggstöd
Förvaringsfickor i framdörrarna
Tjockare heltäckningsmatta
Avbländbar backspegel
Pausrelä för vindrutetorkarna
Värmefläkt med två hastigheter
Eluppvärmd bakruta
Varningsblinkers
Backljus
Bogserögla fram och bak
Tygklädsel i Windsor-kvalitet
Bakrutetorkare/spolare
Låsbart förvaringsutrymme under bagagerumsgolvet
4, 5" fälgar med blanka fälgringar
Kromlist längs sidorutornas underkant
Mjukklädd instrumentpanel
Handskfack med lucka och belysning
Belysta värmereglage
Extra ljudisolering
Mittkonsol med klocka
Kurvhandtag för baksätespassagerare
Fyrekrad, mjukklädd ratt
Extra förvaringsfack på förarsidan
Handbromshandtag
Textilmatta i bagageutrymmet

FIESTA S

Halogenstrålkastare
Automatiskt varselljus
Stötfångarhorn i gummi med inbyggda strålkastarspolare
Skyddslist längs karossidan
Nackskydd
Helt fällbara framsätesryggstöd
Förvaringsfickor i framdörrarna
Heltäckande textilmatta
Avbländbar backspegel
Pausrelä för vindrutetorkarna
Värmefläkt med två hastigheter
Eluppvärmd bakruta
Varningsblinkers
Backljus
Bogserögla fram och bak
Klädsel i speciellt S-utförande
Bakrutetorkare/spolare
Låsbart förvaringsutrymme under bagagerumsgolvet
4, 5" fälgar med blanka fälgringar
Mjukklädd instrumentpanel
Handskfack med lucka och belysning
Belysta värmereglage
Mittkonsol med klocka
Kurvhandtag för baksätespassagerare
Fyrekrad, mjukklädd ratt
Extra förvaringsfack på förarsidan
Handbromshandtag
Styvare fjädring
Krängningshämmare bak
Mattsvarta dörrhandtag och backspeglar
Mattsvart lackering runt sidorutor
S-dekor längs karrossidan
Trippmätare
Varvräknare
Varningslampa för handbroms
Sportig växelspaksknopp

FIESTA GHIA

Halogenstrålkastare
Automatiskt varselljus
Stötfångarhorn i gummi med inbyggda strålkastarspolare
Skyddlist längs karossidan
Nackskydd
Helt fällbara framsätesryggstöd
Förvaringsfickor i framdörrarna
Tjock, heltäckande textilmatta
Cigarrettändare
Avbländbar backspegel
Pausrelä för vindrutetorkarna
Värmefläkt med två hastigheter
Eluppvärmd bakruta
Varningsblinkers
Backljus
Bogserögla fram och bak
Klädsel i Verona/Velour
Bakrutetorkare/spolare
Låsbart förvaringsutrymme under bagagerumsgolvet
4, 5" aluminiumfälgar
Mjukklädd instrumentpanel
Instrumentinfattning och reglagepanel i träfinish
Handskfack med lucka och belysning
Belysta värmereglage
Mittkonsol med klocka
Kurvhandtag för baksätespassagerare
Fyrekrad, mjukklädd ratt
Extra förvaringsfack på förarsidan
Handbromshandtag
Trippmätare
Varvräknare
Varningslampa för handbroms
Stötfångare med vinylinlägg
Kromlist runt vindruta, sidorutor och bakruta
Sollucka i säkerhetsglas
Kartfickor på framstolarnas baksida
Extra ljudisolering
Helt klädda dörrsidor
Kombinerade dörrhandtag/armstöd
Växelspaksknopp som i Fiesta S
Textilmatta på hatthyllan
Helt klädda bakre hjulhus

Rätt till ändringar i utförande och specifikationer förbehålles.

Printed by Rolf Druck, 7820 Ottenburg, West Germany

Ford Motor Company AB
STOCKHOLM