FORD FOCUS



Ford

Go Further


Ford

Visionär. Genialisk. Enastående.
Varje bil bär hans signum.

Henry Ford



Lås upp extra innehåll online. Använd en lämplig app i din smartphone eller surfplatta för att läsa in QR-koderna i denna broschyr.


FOCUS


360°




FOCUS

Världens mest populära bil blev just ännu bättre.

Nya Focus har ett snyggt yttre, en elegant ny grill och nya toppmoderna strålkastare och bakljus. När du sätter dig i bilen kommer du att uppskatta instrumentpanelen och den nya designen på ratten. Men det som gör att bilen förblir den tekniskt mest avancerade i sin klass är den nya tekniken – till exempel parkeringssystemet som hjälper dig att fickparkera i trånga utrymmen.

Individuell bakhjulsupphängning

Med Ford Focus får du en beroendeframkallande körupplevelse. En viktig anledning till detta är den individuella control blade bakhjulsupphängningen som tar upp bakhjulens rörelse både horisontellt och vertikalt och styr bakhjulen passivt för ökad stabilitet vid kurvtagning.




FOCUS

Ford EcoBoost. En historia om lägre förbrukning...

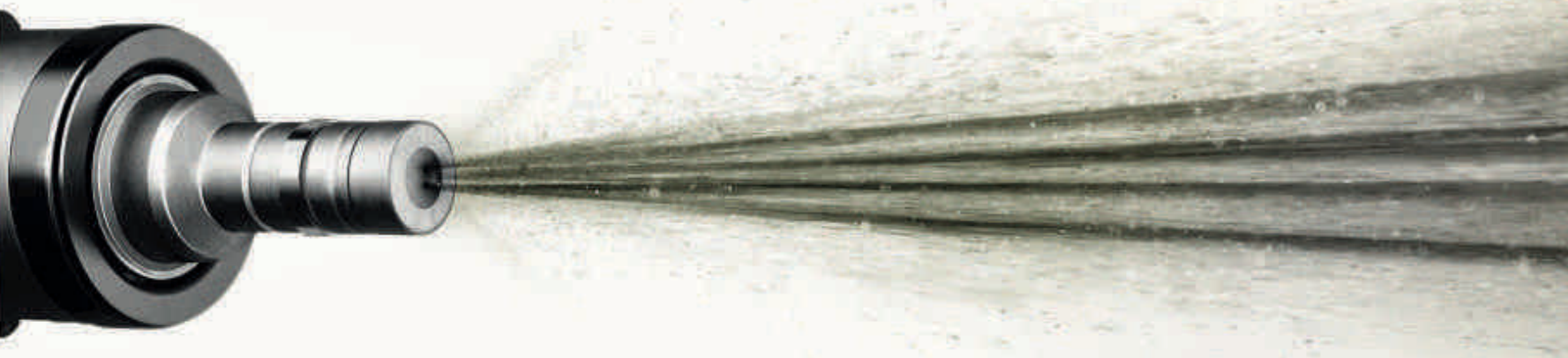

... och mer KRAFT.

Med turbomatning, direktinsprutning och diamanthård beläggning på kolvringarna, har **Ford EcoBoost**-motorn samma prestanda som en större motor, men med överlägsen bränsleekonomi och lägre utsläpp. För nya Ford Focus finns EcoBoost-motorn tillgänglig i tre olika storlekar:

- 1.0 EcoBoost – trefaldig vinnare av International Engine of the Year.
- 1.5 EcoBoost – samma effekt och prestanda som 1.6 EcoBoost som den ersätter, men med ännu lägre utsläppsnivåer och ännu bättre bränsleekonomi.
- 2.0 EcoBoost – det ultimata kraftpaketet, kan fås i Focus ST.





Powered by FORD **EcoBoost**



ECOnetic och Electric. Med fokus på låga utsläpp.

Nya Focus ECOnetic kombinerar låg förbrukning och utsläpp med de fantastiska köregenskaperna som kännetecknar Focus. Modellen är tillgänglig från våren 2015.

Focus Electric kombinerar kraft och effektivitet och är 100% eldriven. Denna modell släpper ut 0g CO_2 per kilometer med all körkänsla du förväntar dig av en Ford Focus. Se vår elbilsbroschyr för mer information om Focus Electric.



Den automatiska nödbromsen (del i Adaptiv farthållare) övervakar vägen framför dig med hjälp av sensorer. När systemet identifierar en eventuell kollision visas ett varningsmeddelande på instrumentpanelen. Om du inte reagerar bromsar systemet automatiskt. Vid lägre hastigheter, då bromssträckorna vanligtvis är kortare, används **Active City Stop** för att övervaka vägen framför dig. Om systemet identifierar en eventuell kollision bromsar systemet bilen automatiskt för att undvika eller minimera kollisionen.

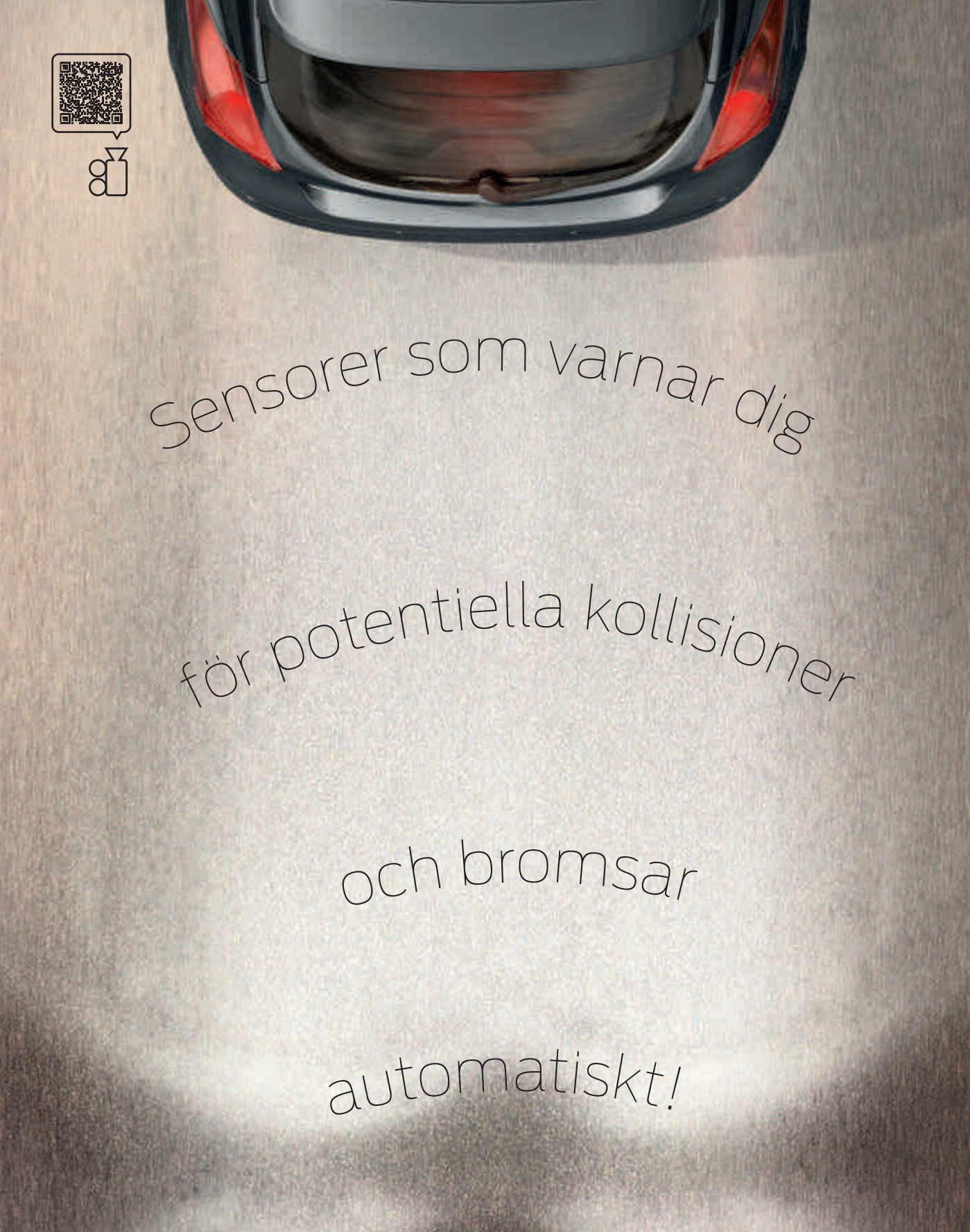
Sensorer som varnar dig
för potentiella kollisioner
och bromsar
automatiskt!

“Read text message”

“Call Chris”

“Find a car park”

“Shuffle”



“Play Rihanna”

“Reply to text message”

“Destination address”

“Climate temperature 22”

Använd din röst som om du hade fler än två händer.

Ford SYNC med röststyrning och pekskärm låter dig välja musik, manövrera navigeringssystemet, ställa in luftkonditioneringen, ringa och ta emot samtal via handsfree och välja kontakter från telefonlistan med enkla röstkommandon.
Allt detta kan du även göra via den högupplösta 8" färgpekskärmen.

SYNC®


Trip computer
Average Fuel
45.6 km
22°C
75 km/h
Parallel Park
Backup. Slowly. Prepare to stop.
Ford



Parkeringsassistans hjälper dig att parkera.

Ta dig in. Ta dig ut.

Parkeringsassistans kan styra in bilen på parallella eller vinkelräta parkeringsplatser som bara är 20 % längre eller bredare än bilen. Du behöver bara trycka på en knapp så hittar sensorerna i detta innovativa system en lämplig plats när du kör förbi. Sedan styrs bilen automatiskt och det enda du behöver göra är att använda gas- och bromspedalen samt växla (enligt anvisningarna på skärmen och ljudsignalerna).



Utbackningshjälpen fungerar som Parkeringsassistansen fast omvänt, och hjälper dig manövrera ut från en fickparkering. Systemet styr bilen och du sköter gaspedal, bromspedal och växling. När systemet har manövrerat ut bilen ur utrymmet visas meddelandet "Ta över styrningen" i instrumentgruppen.



Det är de små detaljerna som gör det.



Driver Alert

Varnar om systemet upptäcker ett körbeteende som tyder på sämre uppmärksamhetsnivå. Först visas en varningssymbol i instrumentgruppen som uppmanar dig att ta en paus. Om uppmärksamheten försämras ytterligare visas meddelandet igen i kombination med en ljudsignal.



Lane Keeping Aid - hjälper dig att hålla filen

Lane Keeping Alert upptäcker när bilen närmar sig vägmarkeringar då blinkersen inte är aktiverad, och uppmärksammar föraren via vibrationer i ratten. Lane Keeping Aid har sedan till uppgift att ge styrkraft tillbaka till det körfält du körde i, så att du får hjälp om du inte hinner att reagera.

Fungerar vid hastigheter över 65 km/h på flerfiliga vägar med tydliga körfältsmarkeringar.



Adaptiv farthållare

Kombinerar farthållare och avståndsreglering. Du behöver bara ange önskad hastighet och avstånd till bilen framför så håller den adaptiva farthållaren automatiskt det inställda avståndet om trafiken gör att det inte går att köra i den önskade hastigheten.



Identifiering av vägmärken

Systemet är utformat för att automatiskt läsa av vägmärken med standardformat och visa den senast registrerade hastighetsgränsen i instrumentgruppen. (Tillval) (Se sidan 45 för mer information.)



Backkamera

När du lägger i backen visas bilden från backkameran i ljudsystemets display så att du ser vad som finns bakom bilen. Särskilda hjälplinjer indikerar bilens bredd och mittlinje, baserat på styrvinkeln, för säker och smidig manövrering.



MyKey®

Med den här innovativa funktionen kan du skräddarsy och begränsa bilinställningar som maxhastighet och ljudvolym så att de passar olika användare.



Eluppvärmd ratt

Håller dina händer varma och mjuka även då det är riktigt kallt ute.

LED-varselljus

Gör att andra trafikanter ser dig bättre. De förbrukar dessutom mindre energi än halvljuset.



Växlingspaddlar

Bilar med automatväxellåda har växlingspaddlar på vardera sidan av rattaxeln för snabb växling med fingrarna.







Ren glädje!

Ford Focus ST ger dig en beroendeframkallande körupplevelse.
Du kan välja mellan två kraftfulla motorer: 2.0 EcoBoost med 250 hk eller 2.0 TDCi med 185 hk. ST har unika designdetaljer som 18" ST-fälgar, stylingkit och Recaro sportsäten fram.

Bilden visar 19" aluminiumfälgar (Tillval). Se alla våra ST-modeller i separat broschyr.

250 hk, 345 Nm

0-100km/h 6,5s.

ST

Karosser



Kombisedan

Modellen som visas är Focus Titanium med Deep Impact Blue-metalliclack (Tillval) och 18" 5x2-ekrade lättmetallfälgar (Tillval).



Kombi

Modellen som visas är Focus Titanium med Tectonic Silver-metalliclack (Tillval) och 18" 8-ekrade lättmetallfälgar (Tillval).

Focus-modeller



Trend

Standardexteriör

- 16" stålfälgar med hjulsidor
- Elmanövrerade ytterbackspeglar med karossfärgade hus
- Dörrhandtag i karossens färg
- Bakspoiler i karossens färg (Kombisedan)
- Dimstrålkastare
- Elektronisk stabilitetsreglering (ESC) med antispinnreglering och nödbromsservo (EBA)
- Ford Easy Fuel
- Fords intelligenta säkerhetssystem (IPS)
- Torque Vectoring Control (vridmomentfördelning)
- Backstarthjälp
- Centrallås med fjärrkontroll
- Däcktrycksövervakning
- Strålkastarspolare

Modellen längst till vänster är ej tillgänglig för svenska marknaden



Titanium

Utöver Trend

- 16" 5x2-ekrade lättmetallfälgar
- Kromlist på dörrens överkant
- Dimljus fram
- Svart strålkastarinfattning
- Ytterbackspeglar eljusterbara/eluppvärmda med markbelysning

Titanium X

Utöver Titanium

- 17" 15-ekrade lättmetallfälgar
- Adaptiva strålkastare med bi-xenon-lampor och dynamiskt kurvljus
- LED-varselljus

Trend

Standardinteriör

- Förar- och passagerarkrockkuddar◆*
- Sidokrockkuddar
- Krockskyddsgardiner för fram- och baksätespassagerare
- ISOFIX (fästpunkter för barnstolar)
- Förarinformationssystemet Ford Eco Mode
- Färddator
- Ratt med justerbar lutning och djup
- Elektriska fönsterhissar fram med öppningsautomatik på förarsidan
- Standardmittkonsol med öppet förvaringsfack och 12-volts eluttag
- MyKey®
- Eluppvärmda framsäten
- Förarsäte med manuell höjdjustering
- Ljudsystem Radio/CD, 6 högtalare och USB-anslutning
- Manuell luftkonditionering
- Läderklädd ratt med 3 ekrar
- Blankpolerade inre dörrhandtag
- Läderklädd växelspaksknopp
- Ryggstödsfickor på förar- och passagerarsidan
- Insynsskydd (kombi)



◆Bakåtvända bilbarnstolar får aldrig placeras på den främre passagerarplatsen när denna är utrustad med en inkopplad krockkudde. Det säkraste stället för barn är i en korrekt fastsatt godkänd bilbarnstol i baksätet.

*En strömställare för deaktivering av passagerarkrockkudden kan monteras av återförsäljaren som extra tillval.



Titanium

Utöver Trend

- Active City Stop
- Förarsäte med justerbart svankstöd
- Premium-mittkonsol med armstöd, förvaringsutrymmen, 12-voltsuttag fram och bak samt läderklätt handbromshandtag
- Klimatanläggning med tvåzons elektronisk automatisk temperaturreglering (DEATC)
- Ford Power-startknapp
- Golvmattor fram och bak
- LED-instegsbelysning med dimmerfunktion
- Tröskelplåtar i aluminium med Ford-logotyp
- LED-stämningsbelysning (en färg)
- Elmanövrerade fönsterhissar fram och bak med global stängning
- Farthållare med hastighetsbegränsare
- SYNC 1: Röststyrning, Emergency Assistance, AppLink, AUX, USB, Färgskärm.
- Eluppvärmd vindruta

Bilen på bilden är extrautrustad med SYNC2 med Pekskärm

360°




22° 21°

Titanium X

Utöver Titanium

- Vindrutetorkare med regnsensor och automatiskt avbländbar innerbackspegel
- Halvläderklädsel
- LED-stämningsbelysning (flera färger)
- 6-vägs eljusterbart förarsäte




22° 21°



Frozen White
Solid lack



Panther Black
Metalliclack*



Moondust Silver
Metalliclack*



Race Red
Solid lack



Magnetic
Metalliclack*



Lunar Sky
Metalliclack*



Blazer Blue
Solid lack



Tectonic Silver
Metalliclack*

Vi väljer Deep Impact Blue. Vilken väljer du?

En speciell lackeringsprocess i flera steg ger Focus en attraktiv och hållbar exteriör. Tack vare allt från vaxfyllda karosshålrum till den skyddande täcklacken, gör nya material och appliceringsprocesser att din Focus ser lika elegant ut även efter många års användning.



Candy Red
Metalliclack special*



Deep Impact Blue
Metalliclack*



Caribou
Metalliclack* (Tillgänglig sommaren 2015)

*Metalliclack är tillval.

Ford Focus omfattas av Fords 12-åriga rostskyddsgaranti från bilens första registreringsdatum. Enligt gällande villkor.

Obs! Bilderna är endast avsedda som illustration av karossfärgerna, och kan avvika från aktuella specifikationer eller de produkter som finns tillgängliga på vissa marknader. Färger och klädsel som återges i denna broschyr kan också avvika från de faktiska färgerna av tryckteknikska skäl.

Hög komfort.

Hur materialen i inredningen ser ut och känns spelar en stor roll för körupplevelsen. Därför har vi lagt ner mycket möda vid utformning och tillverkning av klädseldetaljerna i nya Focus.



Visas på helt säte: Basket Weave/Capretto i Charcoal Black* för Titanium/Titanium X







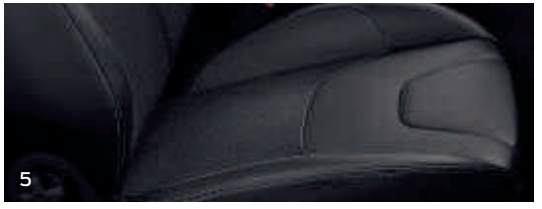



1. Twist i Dark Charcoal Black för Trend
2. Twist i Medium Light Stone för Trend
3. Groove/Lux i Charcoal Black för Titanium/Titanium X
4. Capretto/Groove (halvläder) i Charcoal Black* för Titanium/Titanium X
5. Basket Weave/Capretto (helläder) i Charcoal Black* för Titanium/Titanium X

* Tillval mot extra kostnad.



Fälgar



16" 5x2-ekrad aluminiumfälg D2XE4. (Tillval och tillbehör)



16" 10x2-ekrad lättmetallfälg D2XTU. (Tillval och tillbehör för alla varianter utom Titanium X)



17" 10x2-ekrad lättmetallfälg D2YLW. (Tillbehör)



18" 5x2-ekrad lättmetallfälg D2UBJ. (Tillval och tillbehör)

	Trend	Titanium	Titanium X
Fälgar			
Stålfälg – 16" 14-ekrad hjulsida med 205/55 däck*	●	–	–
Designfälg i stål – 16" 5-ekrad med 215/55 däck*	○	–	–
Aluminiumfälg – 16"x7", 10x2-ekrad, Ford Individual Design med 215/55 däck* (D2XTU)	○	○	–
Aluminiumfälg – 16"x7", 5x2-ekrad med 205/55 däck* (D2XE4)	○	–	–
Aluminiumfälg – 16"x7", 5x2-ekrad med 205/55 däck* (D2XDC)	–	●	–
Aluminiumfälg – 17"x7", 15-ekrad med 215/50 däck* (D2YB7)	–	○ / □	●
Aluminiumfälg – 17"x7", 5x2-ekrad, Ford Individual Design med 215/50 däck* (D2YLX)	○	○ / □	○
Aluminiumfälg – 18"x8", 5x2-ekrad med 235/40 däck* (D2UBJ)	–	○	○
Aluminiumfälg – 18"x8", 8-ekrad, Ford Individual med 235/40 däck* (inte tillgänglig med 1.0 EcoBoost 100 hk) (D2UEP)	–	○	○
Aluminiumfälg – 18"x8", 8-ekrad, Ford Individual svart insats med 235/40 däck* (inte tillgänglig med 1.0 EcoBoost 100 hk) (D2UEQ)	–	○	○
Däckreparationssats	●	●	●
Reservhjul mini	○	○	○

● = Standard, ○ = Tillval mot extra kostnad, □ = Del av tillvalspaket.* Ej till Trend ECOnetic och Titanium ECOnetic, dessa är utrustade med 16" stålfälg med aerodynamisk hjulsida.



x87

Testad flera gånger runt jorden

Under utvecklingen provkörde vi Ford Focus motsvarande 87 gånger runt jorden. Det är en bil som du kan lita på, ända ner till det minsta kullagret.



Stadstrafik

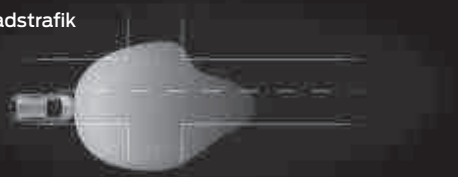

Landsväg



Motorväg



Dynamiskt kurvljus



Statiskt kurvljus



Parkering



För att du ska se bättre och även synas bättre för andra förare kombineras adaptiva bi-xenonstrålkastare, som är mer än dubbelt så starka som konventionella strålkastare, med den senaste förarassistansen i Ford Focus.

Helljusautomatik

När mötande trafik registreras bländar strålkastarna av automatiskt, helljuset tänds igen när fordonet har passerat. (del i Förarassistanspaket)

Statiskt kurvljus

För att utöka synfältet lyser lamporna upp insidan av en kurva när ratten vrids mer än 30 grader i svängens riktning.

Optimala ljusbilder

Sensorer registrerar körförhållandena och anpassar ljuskäglan automatiskt för maximal belysning.

Exteriör

	Trend	Titanium	Titanium X
Exteriör design			
Kromlist på fönstrens nederkant	–	●	●
Ytterbackspeglar – eljusterbara och uppvärmda med integrerad blinkers	●	●	●
Ytterbackspeglar – eljusterbara, elinfällbara och uppvärmda med integrerad blinkers	○	○ / □	○ / □
Ytterbackspeglar – Döda vinkelnövervakning inklusive Cross Traffic Alert. (Ink. elinfällbara ytterbackspeglar)	○ / □	○ / □	○ / □
Övre grill – Kontrastfärg med kromram	●	–	–
Övre grill – Kontrastfärg med kromram och kromad kant	–	●	●
Främre dimljus	○ / □	●	●
Mörktonade bakre rutor	○ / □	○ / □	○ / □
Bakspoiler, lackad (endast kombisedan)	●	●	●
Bakspoiler, lackad, stor	○ / □	○ / □	○ / □
Sidokjolar – lackade	□	□	□
Takreling – Svart finish (endast kombi)	○	–	–
Takreling – Silver-finish (endast kombi)	–	○	○

● = Standard, ○ = Tillval mot extra kostnad, □ = Del av tillvalspaket.* Ej till Trend ECOnetic och Titanium ECOnetic, dessa är utrustade med 16" stålfälg med aerodynamisk hjulsida.

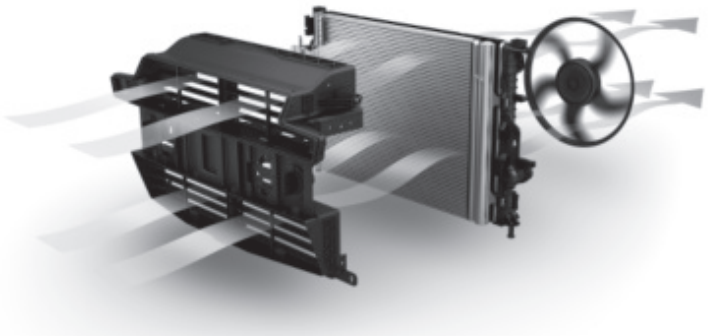

6 % mer aerodynamisk

Aktivt kylarjalusi

Fords aktiva kylarjalusi sitter i grillöppningen ovanför kylaren och har motorstyrda horisontella blad som kan vridas 90 grader för att blockera luftflödet. När de är helt stängda kan de reducera luftmotståndet med upp till sex procent.

Exteriör

Exteriör funktion	Trend	Titanium	Titanium X
Dörruppslagsskydd (fram- och bakdörrar)	○ / □	○	○
Parkeringsassistans – parkering/fickparkering med utbackningshjälp	○ / □	○ / □	○ / □
Ford Easy Fuel- Bränslesystem utan tanklock, spärr mot påfylldnad av fel bränsle.	●	●	●
Strålkastare – Varselljus	●	●	–
Strålkastare – LED varselljus (inklusive bakljus med LED-teknik)	–	□	●
Automatiska strålkastare inkl. vindrutetorkare med regnsensor och dimljus fram (trend)	○ / □	○ / □	●
Strålkastare – med strålkastarrengöring	●	●	●
Strålkastare – Bi-xenon med dynamiskt kurvljus, automatisk nivåjustering (inkl. LED varselljus, statiska kurvljus och variabel dimning av instrumentkluster)	○	○ / □	●
Bakljus med LED-teknik	–	□	●
Parkeringssensorer bak	○ / □	○ / □	□
Vindrutetorkare – bakruta	●	●	●
Vindrutetorkare – med justerbart intervall (6 steg)	●	●	–
Vindrutetorkare – automatiska (inkl. regnsensor)	○ / □	○ / □	●
Eluppvärmd vindruta, inkl. uppvärmda spolarmunstycken	○ / □	●	●

● = Standard, ○ = Tillval mot extra kostnad, □ = Del av tillvalspaket.* Ej till Trend ECOnetic och Titanium ECOnetic, dessa är utrustade med 16" stålfälg med aerodynamisk hjulsida.

Dörruppslagsskydd på fram- och bakdörrar.

När en bildörr öppnas förs en dold skyddsflik fram direkt och skyddar lack och kaross.





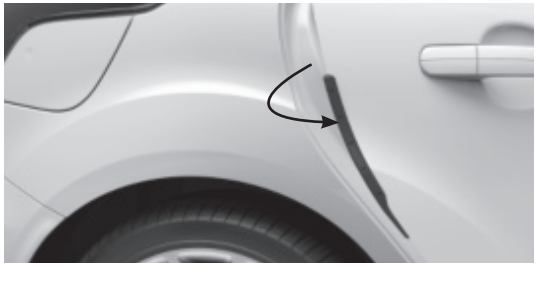



Ta bort imma på några sekunder

Quickclear eluppvärmd vindruta

Med en knapptryckning rensar en inbyggd värmeslinga vindrutan på några sekunder. Den frostar även av isiga vindrutor, vilket minskar behovet av en isskrapa.

Exteriörstyling

	Trend	Titanium	Titanium X
Styling			
Ford Individual styling kit. Övre och undre grill och dimljusinfattning i bikakemönster i högblank svart finish. Lackade sidokjolar och stötfångare. Integrerad diffusor i stötfångare. Stor bakre spoiler. Rödfärgade bromsok. (ej i kombination med 16"-fälgar eller 1.6 Duratorq 95 hk TDCi)	–	○	○
Tillvalspaket			
Förarassistanspaket Plus – Active City Stop, Döda vinkeln-övervakning med Cross Traffic Alert, Lane Keeping Aid, automatiska strålkastare, automatiskt helljus, Driver Alert, elinfällbara ytterbackspeglar, automatiskt avbländbar innerbackspegel, trafikskyltigenkänning, regnsensor.	○	○	○
Barnsäkerhetspaket – Elmanövrerat barnsäkerhetslås och bältespåminnare bak - inkl. elfönsterhissar bak (Trend)	○	○	○

● = Standard, ○ = Tillval mot extra kostnad, □ = Del av tillvalspaket.* Ej till Trend ECOnetic och Titanium ECOnetic, dessa är utrustade med 16" stålfälg med aerodynamisk hjulsida.

Exteriört stylingkit

Gör din Focus än mer tilltalande med stylingkitet som innehåller: övre och nedre grill med bikakemönster i högglansig svart färg och dimstrålkastarinfattningar, övre grill med krominfattning, karossfärgad nedre vingprofil, karossfärgade sidokjolar med ST-design, karossfärgad nedre bakre stötfångare med integrerad diffusor och högglansig svart färg (kombisedan), karossfärgade bakre kjolar med nedre diffusor, stor karossfärgad bakre spoiler, röda bromsok fram och bak.



Interiör

	Trend	Titanium	Titanium X
Interiör design			
Golvmattor i textil, fram och bak	○	●	●
Växelspaksknopp i läder	●	●	●
Instegsskydd i aluminium med Ford-logo	–	●	●
Ratt – läderklädd 3-ekrad i läder	●	●	●
Ratt – eluppvärmd	○ / □	○ / □	○ / □
Ratt – växlingspaddlar (endast i kombination med automat)	–	○	○
Rattstång – justerbar höjd och djup	●	●	●

● = Standard, ○ = tillval mot extra kostnad, □ = Del av tillvalspaket.

Snabba växlingar



Ford PowerShift

Den sexväxlade Ford PowerShift-automatväxellådan väljer lämplig växel i exakt rätt ögonblick, vilket ger blixtsnabba växlingar utan några avbrott i kraftflödet.

Sportpedaler

Ge bilen ett sportigt och elegant utseende med dessa sportpedaler i rostfritt stål med gummiinsatser. (Tillgängliga som del av ett paket)

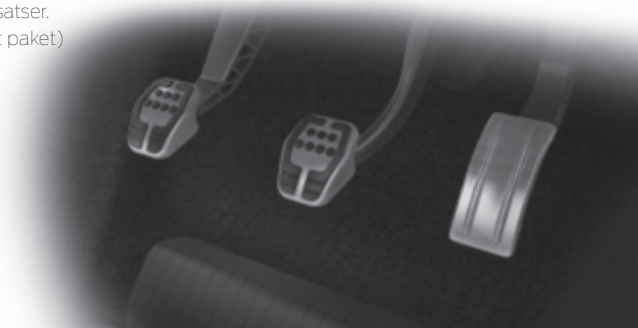

Interiör

	Trend	Titanium	Titanium X
Ljud och kommunikation			
Ljudsystem radio/CD med 3,5" display - integrerad kontrollpanel, fjärrkontroller i ratten, 6 högtalare och USB-anslutning	●	–	–
SYNC 1: Ljudsystem radio/CD med 4,2" färgdisplay - Utökad kontrollpanel, Ford SYNC med Emergency Assistance*, AppLink och röststyrning med Bluetooth®, AUX. Uppgraderad display till färgdisplay i instrumentkluster. 6 högtalare.	○	●	●
SYNC 2: Ljudsystem radio/CD/SD med 8" pekskärm i färg - Mini integrerad kontrollpanel, SYNC 2 med röststyrning och Bluetooth® inkl. Emergency Assistance*. Bluetooth®, AUX. Uppgraderad display till färgdisplay i instrumentkluster. 6 högtalare.	○	○	○
SYNC 2, Sonyhögtalare: Ljudsystem radio/CD/SD med 8" pekskärm i färg - Mini integrerad kontrollpanel, SYNC 2 med röststyrning och Bluetooth® inkl. Emergency Assistance*. Bluetooth®, AUX. Uppgraderad display till färgdisplay i instrumentkluster. 9 Sony-högtalare.	–	○	○
SYNC 2 med Navigation: Ljudsystem radio/CD/SD med 8" pekskärm i färg - Mini integrerad kontrollpanel, SYNC 2 med röststyrning och Bluetooth® inkl. Emergency Assistance*. Bluetooth®, AUX. Uppgraderad display till färgdisplay i instrumentkluster. 3D-navigation. 6 högtalare.	–	○	○
SYNC 2 med Navigation och Sonyhögtalare: Ljudsystem radio/CD/SD med 8" pekskärm i färg - Mini integrerad kontrollpanel, SYNC 2 med röststyrning och Bluetooth® inkl. Emergency Assistance*. Bluetooth®, AUX. Uppgraderad display till färgdisplay i instrumentkluster. 3D-navigation. 9 Sony-högtalare.	–	○	○
SYNC 2 med Navigation och Premium Sound: Ljudsystem radio/CD/SD med 8" pekskärm i färg - Mini integrerad kontrollpanel, SYNC 2 med röststyrning och Bluetooth® inkl. Emergency Assistance*. Bluetooth®, AUX. Uppgraderad display till färgdisplay i instrumentkluster. 3D-navigation. 10 Sony-högtalare inkl. subwoofer.	–	○	○

● = Standard, ○ = tillval mot extra kostnad, □ = Del av tillvalspaket.
*Ford Emergency Assistance fungerar i mer än 30 länder. Fungerar vid parkoppling mellan mobiltelefon och SYNC och initieras då en krockkudde utlöses, eller då bränslepumpen stängs av.



Ford SYNC med AppLink* låter dig spela musik, ringa och ta emot handsfree-samtal och till och med hantera appar på din telefon – allt med några enkla röstkommandon. Dessutom finns **Ford Emergency Assistance*** , som automatiskt ringer 112 och förser räddningstjänsten med information om bilens position på det lokala språket. (Tillval)

*En kompatibel mobiltelefon krävs. En lista över AppLink-kompatibla appar finns på Fords svenska webbplats samt i **Fords app-katalog** i butikerna för iOS- och Android-appar. SYNC AppLink och nödhjälpssystemet stöds inte av alla europeiska språk.

Identifiering av trafikskyltar

Den frontmonterade kameran är konstruerad för att automatiskt läsa av hastighets- och vägskyltar med standardformat, och visa dessa i instrumentgruppen. Detta fungerar som en påminnelse om aktuella hastighetsgränser, och uppdateras automatiskt när en ny trafikskylt registreras. Skyltarna kan befinna sig antingen längs vägen i form av permanenta eller tillfälliga skyltar, eller ovanför vägen som portalskyltar. Om två hastighetsgränser gäller, exempelvis för våta och torra förhållanden, visas båda dessa i instrumentgruppen.

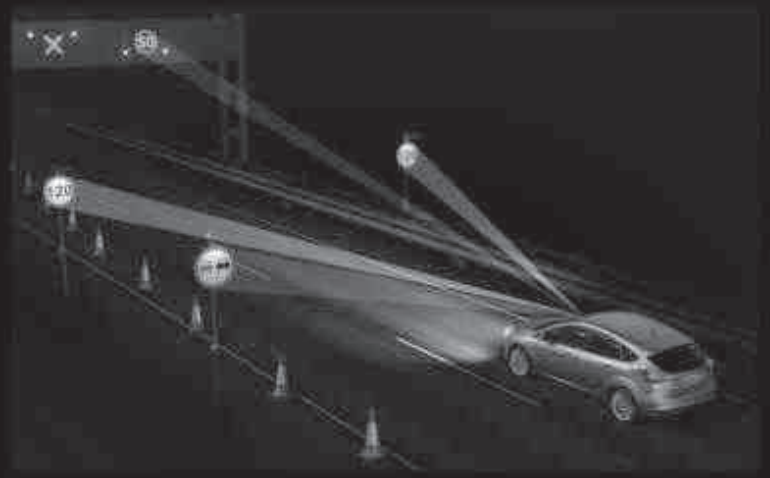

I instrumentgruppen visas aktuell hastighetsbegränsning och varningsskyltar.





Navigation

Trafikskyltsigenkänningen förbättras i nya Focus i kombination med Navigationssystem (Tillval). För att det ska fungera behöver bilen även vara utrustad med Förarassistanspaket där identifieringssystem för Trafikskyltar ingår. Då kunden väljer Ljudsystem med Navigation läggs denna funktion till i systemet. Därmed kan systemet för identifiering av vägmärken inte bara identifiera vägarbetsområden och trafikskyltar (av den typ som används på motorvägar), utan även registrera tätbebyggda områden och visa standardhastighet för dessa. Vägar genom områden utan tillräcklig skyltning kan också identifieras av navigationssystemet och den gällande hastigheten visas i instrumentgruppen.

Interiör

	Trend	Titanium	Titanium X
Klimatkontroll			
Klimatanläggning – luftkonditionering, manuell	●	–	–
Klimatanläggning – 2-zons automatisk klimatanläggning	○ / □	●	●
Interiör funktion			
Ford Power startknapp	–	●	●
Farthållare – inkluderar hastighetsbegränsare	○	●	●
Adaptive farthållare (inkl. avståndsvarnare och avståndsindikation) (ej i kombination med 1.0 EcoBoost med automat)	–	○	○
Mittkonsol – Premium med justerbart armstöd, CD-fack, extra 12 V-uttag fram och bak	–	●	●
Stämningsbelysning – LED fram och bak, ovanför mittkonsol och i bagageutrymme. Stämningsbelysning i golvbrunn, dörrsidor.	–	●	●
Stämningsbelysning – utökad med flerfärgsval	–	□	●
MyKey®	●	●	●
Backspegel – automatisk avbländning	○ / □	○ / □	●
Backkamera	○	○	○
Taklucka, elmanövrering	○	○	○
Färddator	●	●	●
Fönster – elmanövrerade fönsterhissar fram, ett-tryck-upp/ned	●	–	–
Fönster – elmanövrerade fönsterhissar fram och bak, ett-tryck-upp/ned, inkl. Global stängning/öppning	○ / □	●	●
Lastutrymme			
12V uttag i bagageutrymme (endast kombi)	●	●	●
Lastnät (endast kombi)	○	○	○
Insynsskydd, utdragbart (endast kombi)	●	●	●

Stämningsbelysning:

- Innerhandtag
- Förvaringsfack
- Under säten
- Fotutrymme

Stämningsbelysning med sju färger är standard på Titanium X. Röd stämningsbelysning är standard på Titanium.



Interiör

	Trend	Titanium	Titanium X
Säten			
Framsäten – Komfortdesign	●	–	–
Framsäten – Sportdesign	–	●	●
Framsäten – Förarsäte med justerbart svankstöd	○ / □	●	●
Framsäten – Förarsäte med manuell justering upp/ned/fram/bak	●	●	–
Framsäten – Förarsäte med elektrisk justering upp/ned/fram/bak	○	○ / □	●
Framsäten – Passagerarsäte med justerbart svankstöd	□	□	□
Framsäten – Passagerarsäte ned manuell justering fram/bak	●	●	●
Framsäten – Passagerarsäte med manuell justering upp/ned/fram/bak	□	□	□
Framsäten – halvläder, 6-vägs eljustering förarsäte	–	○	●
Framsäten – helläder, 6-vägs eljustering förarsäte	–	○	○
Baksäte – 60:40 delning	●	●	●
Baksäte – Nedfällbart armstöd, två mugghållare	–	●	●

● = Standard, ○ = tillval mot extra kostnad, □ = Del av tillvalspaket.

Ny mittkonsolförvaring

Denna praktiska förvaring har ett skjutlock som döljer ett förvaringsutrymme med ett borttagbart fack för småsaker, 12-volts eluttag, AUX- och USB-anslutningar för SYNC med AppLink och SYNC med pekskärm. (Titanium och Titanium X)

Mugghållare

Den nya mugghållaren har skjutbara hållare för att greppa muggarna. Den kan även användas för förvaring då hållarna är i det främre eller bakre läget, och tack vare den flyttbara botten får en enlitersflaska plats. (Titanium och Titanium X)

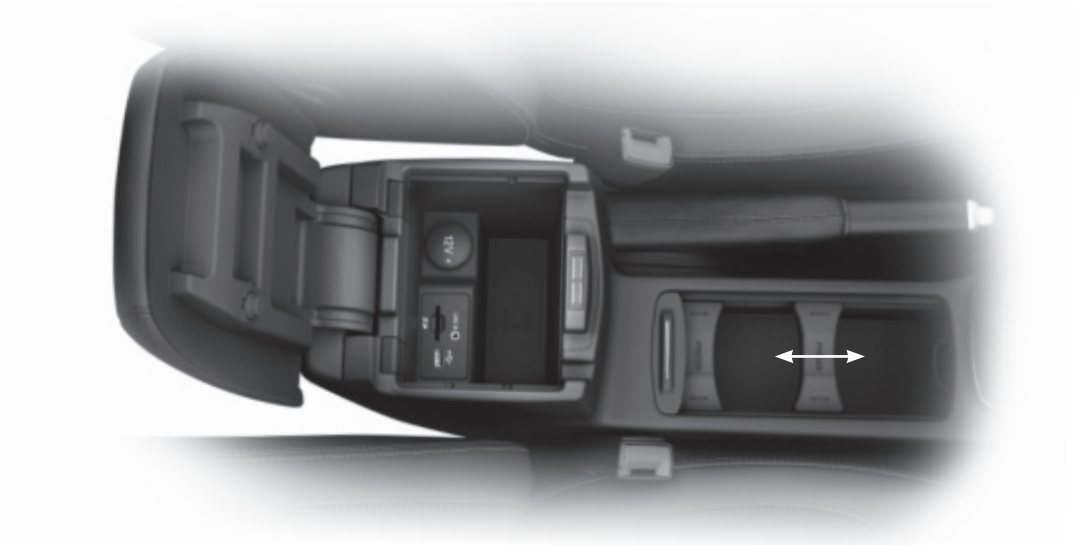

Mekaniska funktioner

	Trend	Titanium	Titanium X
Styrning			
Elektrisk servostyrning (EPAS)	●	●	●
Chassi			
Hjulupphängning – fram: Individuell upphängning med MacPherson fjäderben och krängningshämmare. Bak: Individual Control Blade multi-link system med krängningshämmare.	●	●	●
Teknologi			
Ford Eco Mode – informationssystem för ett mer miljöriktigt körsätt.	●	●	●
Auto-Start-Stop system – Tillval på 1.6 Duratorq TDCi.	●	●	●

● = Standard, ○ = Tillval mot extra kostnad.



Säkerhet

Säkerhet och förarassistans	Trend	Titanium	Titanium X
Intelligent Protection System (IPS)[1]	●	●	●
Låsningsfria bromsar (ABS)[1] med nödbromsservo (EBD)[1]	●	●	●
Elektrisk stabilitetskontroll[1] med antispinn[1] och nödbromsservo (EBA)[1]	●	●	●
Backstartshjälp[2]	●	●	●
Panikbromsljus[2] – Automatisk blinkning av bromsljus vid nödinbromsning	●	●	●
Airbag – Förare och passagerare[1]	●	●	●
Airbag – Sidokrockkuddar fram[1]	●	●	●
Airbag – Främre och bakre krockgardin[1]	●	●	●
Active City Stop[1]	○ / □	●	●
Däcktrycksövervakning (TPMS)[1]	●	●	●
Förarassistanspaket - Active City Stop, Lane Keeping Aid[2], Automatiska strålkastare, hel och halvljus[1], Driver Alert[2] och Trafikskyltigenkänning[2]	○ / □	○ / □	○ / □
Säten – ISOFIX barnstolsfästen (ytterplatserna i baksätet) [1]	●	●	●

● = Standard, ○ = Tillval mot extra kostnad □ = Del av tillvalspaket [1]Säkerhetsfunktion [2]Förarassistansfunktion.

*** OBS! Barnstol bör aldrig placeras i passagerarsätet fram då bilen är utrustad med en aktiv krockkudde på passagerarplats. Säkraste platsen för ett barn är korrekt fastspänd med säkerhetsbältet i baksätet.**

Intelligent säkerhetssystem

IPS (Intelligent Protection System) i Ford Focus har fått betyget 5 stjärnor i Euro NCAP, och utnyttjar en mängd avancerade teknologier för att skydda dig. Här ingår en säkerhetsbur i ultrahöghållfast stål, låsningsfria bromsar med elektronisk bromskraftsfördelning samt främre krockkuddar och krockskyddsgardiner

Ford Focus IPS består av:

- Förar- och passagerarkrockkuddar*
- Sidokrockkuddar för föraren och framsätespassageraren
- Krockskyddsgardiner för fram- och baksäten
- Rattaxel och pedaler som ger efter vid en kollision och skyddar förarens ben och fötter
- Robust datoroptimerad karosstruktur med ultrastyv säkerhetscell och deformerbara krockzoner
- Bältessträckare med belastningsbegränsning, bilbältesfästen som är justerbara i höjdled för framsätena
- Säten med underglidningsskydd
- Låsningsfria bromsar (ABS) med elektronisk bromskraftsfördelning (EBD) och nödbromsservo (EBA) samt backstarthjälp
- Nödbromsvarning
- Torque Vectoring Control (vridmomentfördelning)
- ISOFIX, baksätets yttre platser

*En strömställare för deaktivering av passagerarkrockkudden kan monteras av återförsäljaren som extra tillval.



360° skydd

Nya Focus använder sensorer för att övervaka vägen runt omkring dig.

1. Adaptiv farthållare

Hjälper till att hålla ett förinställt avstånd mellan din Ford Focus och den framförvarande bilen. Om bilen framför saktar ned så minskar systemet farten. När avståndet ökar återgår din Ford Focus till den inställda hastigheten.

2. Active City Stop

Känner av möjliga kollisioner i låg hastighet och ansätter bromsarna om du inte reagerar i tid.

3. Auto nödbroms

Den automatiska nödbromsen är aktiv vid alla hastigheter och har till uppgift att gripa in då det registrerar en nära förestående kollision med ett framförvarande fordon. Först får du en audiovisuell varning, därefter bromsar systemet bilen om det behövs.

4. Döda vinkeln-övervakning

När ett annat fordon - en bil, skåpbil eller lastbil - kommer in i din döda vinkel, tänds en diskret varningslampa i ytterbackspegeln på förar- och passagerarsidan.



5. Cross Traffic Alert

Cross Traffic Alert skannar området bakom bilen till höger och vänster när du backar med dold sikt. Om ett fordon eller någon annan fara upptäcks, varnas du genom en ljudsignal och indikering varifrån fordonet kommer.

6. Lane Keeping Alert och Lane Keeping Aid

Lane Keeping Alert känner av när bilen oavsiktligt närmar sig körfältsmarkeringar utan att din blinkers är aktiverad, och uppmärksammar dig via vibrationer i ratten. Om systemet känner av ett oavsiktligt körfältsbyte hjälper Lane Keeping Aid till genom att ge styrning i tillbaka till körfältet.

7. Backkamera

När du lägger i backen visas bilden från backkameran i mittkonsolens display så att du ser vad som finns bakom bilen. För att kunna manövrera säkrare och smidigare indikerar särskilda hjälplinjer bilens bredd och mittlinje.

Säkerhetsutrustning

	Trend	Titanium	Titanium X
Trygghet			
Fjärrstyrt centrallås	●	●	●
Larm med spärrlås	○	○	○
Ford KeyFree System med Ford Power Startknapp (inkluderar nyckelfritt låssystem och elinfällbara ytterbackspeglar)	–	○ / □	○ / □

● = Standard, ○ = Tillval mot extra kostnad □ = Del av tillvalspaket [1]Säkerhetsfunktion [2]Förarassistansfunktion.

*** OBS! Barnstol bör aldrig placeras i passagerarsätet fram då bilen är utrustad med en aktiv krockkudde på passagerarplats. Säkraste platsen för ett barn är korrekt fastspänd med säkerhetsbältet i baksätet.**

Avståndsvarning

En radar dold bakom grillen fastställer avståndet och tiden till det framförvarande fordonet. En serie färgvarningar representerar tiden till det framförvarande fordonet.



Bränsle, prestanda och utsläpp

Teknisk data	Euro Stage (miljöklass)	Växellåda	Max effekt, hk (kW)	Vridmoment Nm	CO_2 utsläpp (g/km)[88]	Bränsledeklaration l/100 km[89] Stad	Landsväg	Blandad	Prestanda[a] Toppfart (km/h)	0-100 km/h (s)	50-100 km/h** (s)
Kombisedan											
1.0 EcoBoost 100 hk (med Auto-Start-Stop)	Stage VI	M5	100 (74)	170	105	5.7	3.9	4.6	185	12.5	12.8
1.0 EcoBoost 100 hk, 99g (med Auto-Start-Stop)	Stage VI	M5	100 (74)	170	99	n/a	n/a	4.3	185	n/a	n/a
1.0 EcoBoost 125 hk (med Auto-Start-Stop)	Stage VI	M6	125 (92)	170	108	5.7	4.1	4.7	193	11.0	11.8
1.6 Ti-VCT CNG 117hk	Stage VI	M5	117 (86)	140	139 (122)	n/a	n/a	6.0 (7.6)	187	n/a	n/a
1.5 EcoBoost 150 hk (med Auto-Start-Stop)	Stage VI	M6	150 (110)	240	127	7.0	4.6	5.5	210	8.9	8.2
1.5 EcoBoost 150 hk (med Auto-Start-Stop)	Stage VI	A6 (6F35)*	150 (110)	240	134	n/a	n/a	5.8	208	n/a	n/a
1.5 EcoBoost 180 hk (med Auto-Start-Stop)	Stage VI	M6	182 (134)	240	127	7.0	4.6	5.5	222	8.6	8.0
1.5 EcoBoost 180 hk (med Auto-Start-Stop)	Stage VI	A6 (6F35)*	182 (134)	240	134	n/a	n/a	5.8	220	n/a	n/a

Samma effekt men bättre bränsleekonomi och lägre avgasutsläpp

Ny 1.5 dieselmotor

Den senaste teknologin har använts i den helt nytillverkade 1.5 TDCi-motorn, som har samma effekt som 1.6 TDCi men med lägre förbrukning. Den kan fås med 6-växlad manuell växellåda eller PowerShift-växellåda. En ECOnetic-version av den nya 1.5 TDCi-motorn har Auto-Start-Stop som standard och CO_2 utsläpp på endast 88 g/km.



Bränsle, prestanda och utsläpp

Teknisk data	Euro Stage (miljöklass)	Växellåda	Max effekt, hk (kW)	Vridmoment Nm	CO_2 utsläpp (g/km)[ee]	Bränsledeklaration l/100 km[ee] Stad	Landsväg	Blandad	Prestanda[a] Toppfart (km/h)	0-100 km/h (s)	50-100 km/h** (s)
1.6 Duratorq TDCi 95 hk	Stage V	M6	95 (70)	230	117	5.7	3.7	4.5	180	12.5	10.9
1.6 Duratorq TDCi 115 hk	Stage V	M6	115 (85)	270	117	5.7	3.7	4.5	193	10.8	9.9
1.5 Duratorq TDCi 95 hk (med Auto-Start-Stop)*	Stage VI	M6	95 (70)	250	98	4.3	3.4	3.8	180	12.0	10.4
1.5 Duratorq TDCi ECOnetic 88g (med Auto-Start-Stop)*	Stage VI	M6	105 (77)	270	88	n/a	n/a	3.4	187	n/a	n/a
1.5 Duratorq TDCi 120 hk (med Auto-Start-Stop)*	Stage VI	M6	120 (88)	270	98	4.3	3.4	3.8	193	10.5	9.2
1.5 Duratorq TDCi 120 hk (med Auto-Start-Stop)*	Stage VI	MPS6 (PowerShift)	120 (88)	300	109	n/a	n/a	4.2	191	n/a	n/a
2.0 Duratorq TDCi 150 hk (med Auto-Start-Stop)	Stage VI	M6	150 (110)	370	105	4.7	3.7	4.0	210	8.8	8.1
2.0 Duratorq TDCi 150 hk (med Auto-Start-Stop)	Stage VI	MPS6 (PowerShift)	150 (110)	370	115	5.2	4.0	4.4	208	8.7	n/a

*Planerad för produktion i mars 2015. **I 4e växeln. [a]Fords testvärden. [ee]Alla värden för bränsleförbrukning och CO_2-utsläpp är mätta i enlighet med de tekniska krav och specifikationer från European Regulation (EC) 715/2007 och (EC) 692/2008. Bränsleförbrukning och CO_2 utsläpp är beräknade för en typ av modell och inte för en individuell bil. Den använda standardiserade testproceduren möjliggör jämförelser mellan olika bilmodeller och tillverkare. Verklig bränsleförbrukning kan variera beroende på specifikationer, utrustning, körsätt, användande av teknisk utrustning och andra faktorer. CO_2 utsläpp är den huvudsakliga anledningen till växthuseffekten. För senaste information om CO_2 utsläpp av våra modeller, se Ford.se. Samtliga Dieselmotorer är utrustade med partikelfilter. MPS = PowerShift automatväxellåda, A6= Automatisk växellåda, M6= 6-växlad manuell växellåda, M5= 5-växlad manuell växellåda. DPF= Diesel partikelfilter.

10 % minskning av bränsleförbrukningen

När din Ford Focus står stilla och går på tomgång stänger Auto-Start-Stop-systemet av motorn automatiskt för att spara bränsle. Motorn startar direkt igen när du vill köra iväg. Systemet kan minska bränsleförbrukningen med upp till 5 % vid blandad körning och 10 % vid stadstrafik.

Bränsle, prestanda och utsläpp

Teknisk data	Euro Stage (miljöklass)	Växellåda	Max effekt, hk (kW)	Vridmoment Nm	CO_2 utsläpp (g/km)[aa]	Bränsledeklaration l/100 km[aa] Stad	Landsväg	Blandad	Prestanda[a] Toppfart (km/h)	0-100 km/h (s)	50-100 km/h** (s)
Kombi											
1.0 EcoBoost 100 hk (med Auto-Start-Stop)	Stage VI	M5	100 (74)	170	109	5.9	4.2	4.8	185	12.7	13.0
1.0 EcoBoost 125 hk (med Auto-Start-Stop)	Stage VI	M6	125 (92)	170	110	5.8	4.2	4.8	193	11.2	12.0
1.5 EcoBoost 150 hk (med Auto-Start-Stop)	Stage VI	M6	150 (110)	240	128	7.1	4.7	5.6	210	9.1	8.4
1.5 EcoBoost 150 hk (med Auto-Start-Stop)	Stage VI	A6 (6F35)*	150 (110)	240	134	n/a	n/a	5.8	208	n/a	n/a
1.5 EcoBoost 180 hk (med Auto-Start-Stop)	Stage VI	M6	182 (134)	240	128	7.1	4.7	5.6	222	8.8	8.2
1.5 EcoBoost 180 hk (med Auto-Start-Stop)	Stage VI	A6 (6F35)*	182 (134)	240	134	n/a	n/a	5.8	220	n/a	n/a

EcoBoost = högre effekt + bättre bränsleekonomi

Utöver att ge högre effekt jämfört med konventionella motorer, förbättrar EcoBoost-motorerna bränsleekonomin och minskar CO_2 utsläppen med upp till 20 procent.



INTERNATIONAL engine of the year awards 2014
Presented by engine technology international magazine
International Engine of the Year
Ford 1,0 litre EcoBoost

Bränsle, prestanda och utsläpp

Teknisk data	Euro Stage (miljöklass)	Växellåda	Max effekt, hk (kW)	Vridmoment Nm	CO_2 utsläpp (g/km)[ee]	Bränsledeklaration l/100 km[ee] Stad	Landsväg	Blandad	Prestanda[a] Toppfart (km/h)	0-100 km/h (s)	50-100 km/h** (s)
1.6 Duratorq TDCi 95 hk	Stage V	M6	95 (70)	230	117	5.7	3.7	4.5	180	12.7	11.1
1.6 Duratorq TDCi 115 hk	Stage V	M6	115 (85)	270	117	5.7	3.7	4.5	193	11.0	10.1
1.5 Duratorq TDCi 95 hk (med Auto-Start-Stop)*	Stage VI	M6	95 (70)	250	98	4.3	3.4	3.8	180	12.2	10.6
1.5 Duratorq TDCi ECOnetic 88g (med Auto-Start-Stop)*	Stage VI	M6	105 (77)	270	88	n/a	n/a	3.4	187	n/a	n/a
1.5 Duratorq TDCi 120 hk (med Auto-Start-Stop)*	Stage VI	M6	120 (88)	270	98	4.3	3.4	3.8	193	10.7	9.4
1.5 Duratorq TDCi 120 hk (med Auto-Start-Stop)*	Stage VI	MPS6 (PowerShift)	120 (88)	300	109	n/a	n/a	4.2	191	n/a	n/a
2.0 Duratorq TDCi 150 hk (med Auto-Start-Stop)	Stage VI	M6	150 (110)	370	105	4.7	3.7	4.0	210	9.0	8.3
2.0 Duratorq TDCi 150 hk (med Auto-Start-Stop)	Stage VI	MPS6 (PowerShift)	150 (110)	370	115	5.2	4.0	4.4	208	8.9	n/a

*Planerad för produktion i mars 2015. **I 4e växeln. [a]Fords testvärden. [ee]Alla värden för bränsleförbrukning och CO_2-utsläpp är mätta i enlighet med de tekniska krav och specifikationer från European Regulation (EC) 715/2007 och (EC) 692/2008. Bränsleförbrukning och CO_2 utsläpp är beräknade för en typ av modell och inte för en individuell bil. Den använda standardiserade testproceduren möjliggör jämförelser mellan olika bilmodeller och tillverkare. Verklig bränsleförbrukning kan variera beroende på specifikationer, utrustning, körsätt, användande av teknisk utrustning och andra faktorer. CO_2 utsläpp är den huvudsakliga anledningen till växthuseffekten. För senaste information om CO_2 utsläpp av våra modeller, se Ford.se. Samtliga Dieselmotorer är utrustade med partikelfilter. MPS = PowerShift automatväxellåda, A6= Automatisk växellåda, M6= 6-växlad manuell växellåda, M5= 5-växlad manuell växellåda. DPF= Diesel partikelfilter.

Smarta funktioner som sparar tid och minskar bekymmer

Lockfri tankning med Ford Easy Fuel

Inget smutsigt tanklock som ska öppnas. Dessutom får du Ford Easy Fuel med sin unika spärr som förhindrar att du fyller på fel sorts bränsle.



Vikt och last

	Euro Stage (miljöklass)	Tjänstevikt (kg)#	Totalvikt (kg)	Tågvikt (kg)	Max dragvikt (bromsat släp) (kg)	Max dragvikt (obromsat släp) (kg)
Kombisedan						
1.0 EcoBoost 100 hk	Stage VI	1276	1900	2900	1000	635
1.0 EcoBoost 100 hk, 99g	Stage VI	1276	1900	2300	400	400
1.0 EcoBoost 125 hk	Stage VI	1280	1900	3100	1200	640
1.6 Ti-VCT CNG 117hk	Stage VI	1269	1825	2525	700	630
1.5 EcoBoost 150 hk	Stage VI	1325	1900	3400	1500	660
1.5 EcoBoost 150 hk, automat*	Stage VI	1364	1900	3400	1500	680
1.5 EcoBoost 180 hk	Stage VI	1325	1900	3400	1500	660
1.5 EcoBoost 180 hk, automat*	Stage VI	1364	1900	3400	1500	680
1.6 Duratorq TDCi 95 hk	Stage V	1332	1900	3100	1200	665
1.6 Duratorq TDCi 115 hk	Stage V	1336	1900	3100	1200	665
1.5 Duratorq TDCi 95 hk*	Stage VI	1338	1900	3100	1200	675
1.5 Duratorq TDCi ECOnetic 88g*	Stage VI	1350	1900	2300	400	300
1.5 Duratorq TDCi 120 hk*	Stage VI	1343	1900	3100	1200	670
1.5 Duratorq TDCi 120 hk, PowerShift automat*	Stage VI	1364	1900	3100	1200	680



Thule®+ takbox

Takboxar i flera olika storlekar finns tillgängliga. Bilden visar Thule® Dynamic 800. (Tillbehör)

Låsbar baslastbärare

Bärare för alla lasttillsatser som visas. (Tillbehör)

Thule®+ hållare för skidor/snowboards

Elegant, helt låsbar skidhållare för upp till sex par skidor. (Tillbehör)

ClimAir®+ vindavvisare

Minskar turbulens och vindbrus, vilket gör åkandet behagligare även med öppna rutor och vid lätt regn. (Tillbehör)

Vikt och last

	Euro Stage (miljöklass)	Tjänstevikt (kg)#	Totalvikt (kg)	Tågvikt (kg)	Max dragvikt (bromsat släp) (kg)	Max dragvikt (obromsat släp) (kg)
Kombi						
1.0 EcoBoost 100 hk	Stage VI	1313	1900	2900	1000	655
1.0 EcoBoost 125 hk	Stage VI	1316	1900	3100	1200	655
1.5 EcoBoost 150 hk	Stage VI	1350	1900	3400	1500	675
1.5 EcoBoost 150 hk, automat*	Stage VI	1388	1900	3400	1500	690
1.5 EcoBoost 180 hk	Stage VI	1350	1900	3400	1500	675
1.5 EcoBoost 180 hk, automat*	Stage VI	1388	1900	3400	1500	690
1.6 Duratorq TDCi 95 hk	Stage V	1355	1900	3100	1200	675
1.6 Duratorq TDCi 115 hk	Stage V	1361	1900	3100	1200	680
1.5 Duratorq TDCi 95 hk*	Stage VI	1362	1900	3100	1200	685
1.5 Duratorq TDCi ECOnetic 88g*	Stage VI	1374	1900	2300	400	400
1.5 Duratorq TDCi 120 hk*	Stage VI	1368	1900	3100	1200	680
1.5 Duratorq TDCi 120 hk, PowerShift automat	Stage VI	1388	1900	3100	1200	690
2.0 Duratorq TDCi 150 hk	Stage VI	1460	2050	3850	1800	730
2.0 Duratorq TDCi 150 hk, PowerShift automat	Stage VI	1471	2050	3850	1800	735

#Visar den lättaste tjänstevikten med en antagen förarvikt av 75 kg, fyllda vätskebehållare och bränsletank till 90%, hänsyn tagen till toleranser vid tillverkning och monterad utrustning. *Planerad för produktion i mars 2015.

För fler tillbehör till din Focus, se www.ford-tillbehoer.se.
För vårt utbud av artiklar med Fords varumärke – allt från kläder till livsstilsprodukter och modellbilar – se www.fordlifestylecollection.com

+Produkt som omfattas av tredjepartstillverkarens garanti. Se informationen på broschyrens baksida.



Färger och klädsel

Modell	Trend		Titanium			Titanium X	
Klädsel	Twist i Dark Charcoal Black	Twist i Medium Light Stone	Groove/Lux i Charcoal Black	Capretto/Groove i Charcoal Black*	Basket Weave/Capretto i Charcoal Black*	Capretto/Groove i Charcoal Black*	Basket Weave/ Capretto i Charcoal Black*
Klädsel och färg stolssidor	Freedom i Charcoal Black	Freedom i Medium Light Stone	Lux i Charcoal Black	Capretto/Lux i Charcoal Black*	Capretto i Charcoal Black*	Capretto/Lux i Charcoal Black*	Capretto i Charcoal Black*
Färg instrumentpanel: övre del	Charcoal Black	Charcoal Black	Charcoal Black	Charcoal Black	Charcoal Black	Charcoal Black	Charcoal Black
Färg instrumentpanel: nedre del	Charcoal Black	Medium Light Stone	Charcoal Black	Charcoal Black	Charcoal Black	Charcoal Black	Charcoal Black
Solid lack							
Frozen White	●	●	●	○	○	●	○
Blazer Blue	●	●	●	○	○	●	○
Race Red	●	–	●	○	○	●	○
Metalliclack*							
Panther Black	○	○	○	○	○	○	○
Deep Impact Blue	○	○	○	○	○	○	○
Moondust Silver	○	○	○	○	○	○	○
Magnetic	○	○	○	○	○	○	○
Tectonic Silver	○	○	○	○	○	○	○
Lunar Sky	○	○	○	○	○	○	○
Caribou[1)]	○	○	○	○	○	○	○
Special metalliclack*							
Candy Red	○	○	○	○	○	○	○

● = Standard, ○ = Tillval till extra kostnad, – = Inte tillgänglig [1)] Plannerad från mars 2015,
*Metalliclack, läder och halvläder är tillval.

Mått

	Kombisedan	Kombi
Längd (mm)	4360	4560
Bredd inkl/exkl ytterbackspeglar (mm)	2010/1823	2010/1823
Bredd med infällda ytterbackspeglar (mm)	1858	1858
Höjd utan takräcken (olastad) (mm)	1469	1492
Minsta bredd mellan hjulhusen i bagageutrymmet	1029	1149
Vändradie (m)	10.8	10.8
Lastvolym (liter)		
Med 5 säten (lastad till insynsskydd) (med däckreparationssats)	363	490
Med 5 säten (lastad till insynsskydd) (med reservhjul mini)	316	476
Med 2 säten (lastad till taket) (med däckreparationssats)	1262	1516
Med 2 säten (lastad till taket) (med reservhjul mini)	1215	1502
Med 2 säten (lastad till taket) (med fullstort reservhjul)	1176	n/a
Bränsletank (liter)		
Bensin	55	55
Diesel	53*	53*

[1]Mått enligt ISO 3832. Dimensioner kan variera beroende på modell och utrustningsnivå. *60 liter i 2.0 TDCi motorer.

Kombisedan



Kombi



Säteskädslar med stil.

Hur materialen i inredningen ser ut och känns spelar en stor roll för körupplevelsen. Därför har vi lagt ner mycket möda vid utformning och tillverkning av klädseldetaljerna i nya Focus.







1. Trend
Twist i Dark Charcoal Black

2. Trend
Twist i Medium Light Stone

3. Titanium och Titanium X
Groove/Lux i Charcoal Black

* Tillval mot extra kostnad.



4. Titanium och Titanium X
Capretto/Groove (med läderdetaljer) i Charcoal Black*



5. Titanium och Titanium X
Basket Weave/Capretto (helt i läder) i Charcoal Black*

En känsla av komfort.

Hur materialen i inredningen ser ut och känns spelar en stor roll för körupplevelsen. Därför har vi lagt ner mycket möda vid utformning och tillverkning av klädseldetaljerna i nya Focus.



Titanium och Titanium X

Basket Weave/Capretto (helt i läder) i Charcoal Black. Finns som tillval mot extra kostnad.





16" 14-ekrad hjulsida (D5ACM)



16" 11-ekrad 'Aero' hjulsida (D5AA5)



16" 5-ekrad 'Design' hjulsida (D5AA1)



16" 5-ekrad aluminiumfälg (D2XFL)



16" 5-ekrad Y-Design aluminiumfälg (D2XD1, FINIS: 1715455) (Mini ST)



16"x7", 5x2-ekrad aluminiumfälg (D2XE4) (215/55 däck, till 2.0 TDCi motor)



16" 5x2-ekrad aluminiumfälg (D2XBT)



16" 5x2-ekrad aluminiumfälg (D2XB8, FINIS: 1809670, Artic Grey)



16" 5x3-ekrad aluminiumfälg (D2XD6, FINIS: 1715342)



16" 7x2-ekrad aluminiumfälg (D2XAZ, FINIS: 1710604)



16" 5x2-ekrad aluminiumfälg (D2XDC)



16"x7", 10x2-ekrad, Luster Nickel-finish aluminiumfälg (D2XTU, 215/55 däck, till 2.0 TDCi motor)



16" 10x2-ekrad aluminiumfälg (D2XBS, FINIS: 1702125)



17" 5x2-ekrad aluminiumfälg (D2YLX)



17" 5x2-ekrad aluminiumfälg (D2YBV, FINIS: 1710606)



17" 5x2-ekrad alumniumfälg
(D2YDK, FINIS: 1765425)



17"x7", 10x2-ekrad, aluminiumfälg (D2YLW)



17" 10x2-ekrad aluminiumfälg
(D2YCR, FINIS: 1719524)



17" 15-ekrad alumniiumfälg (D2YB7)



17" 15-ekrad aluminiumfälg
(D2YL5, FINIS: 1719527)



18" 5-ekrad aluminiumfälg
(D2UD5, FINIS: 1719526)



18"x8", 5x2-ekrad aluminiumfälg (D2UBJ)



18" 7-ekrad aluminiumfälg
(D2UD4, FINIS: 1835141)



18" 8-ekrad Y-design aluminiumfälg
(D2UEP, FINIS: 1792929, Sterling Silver)



18" 8-ekrad Panther Black/aluminiumfälg (D2UEQ)



19", 5x2-ekrad aluminiumfälg (D2VBT)

Karosstyp: Modell:

Motor :

Växellåda:

Färg:

Invändig klädsel:

Fälgar:

Ljudanläggning:

Alternativ:

Tillvalspaket:

Tillbehör:

Försäkringsoffert:

Finansiering:

Välj

Specificera din nya bil ända ned till fälgar, ljudanläggning, tillval och tillbehör med hjälp av formuläret här bredvid och ta med det till Ford-återförsäljaren.

Du kan även specificera din nya bil online med hjälp av "Bygg din egen Ford". Då kan du se direkt hur bilen kommer att se ut – invändigt och utvändigt – från flera olika vinklar. En summering av dina val och priserna för dem hjälper dig att hålla din budget.

Gå till www.ford.se.

Försäkra

Med Fords omfattande bilförsäkring, framtagen speciellt för Ford-ägare, kan du känna dig helt trygg. Be återförsäljaren om en offert eller gå till www.ford.se.

Finansiera

Att besluta hur du ska finansiera din nya bil är lika viktigt som att välja den. Innan du vänder dig till en bank, kontakta Ford-återförsäljaren och hör efter vad Ford Credit, specialisterna på bilfinansiering, kan erbjuda dig. Deras utbud av flexibla finansieringspaket gör det möjligt för dig att köpa den bil du vill ha.

Alternativt går du till www.fordcredit.se.

Kör

När du kör din nya bil är vi med dig, hela vägen. Ford har ett heltäckande auktoriserat servicenätverk som hjälper dig att hålla din bil i perfekt skick.

Om din nya bil skulle behöva repareras efter en olycka är bästa platsen för det ett Ford Skadecenter, som återställer din bil till fullgott skick så att du kan köra den igen så snart som möjligt.

För att bygga din egen Ford online eller titta på finansiering av din Ford går du till www.ford.se.

	Alla Focus-modeller
2 års Nybilsgaranti och 3 års förlängd garanti	●
1 år Ford Assistans, förlängs vid varje servicetillfälle på aukt. Fordverkstad	●
1 år/obegränsad körsträcka* Lackgaranti	●
12 år/obegränsad körsträcka* Rostskyddsgaranti	●

● = Standard, ❍ = Tillval, mot extra kostnad.
*Från och med första registreringsdatum. Enligt gällande villkor.

Illustrationer, beskrivningar och specifikationer. Informationen i denna broschyr var korrekt vid tidpunkten för tryckning. Fortlöpande utveckling är emellertid en del av Fords policy. Vi förbehåller oss rätten att när som helst göra ändringar beträffande specifikationer, färger och priser för modeller och produkter illustrerade och beskrivna i denna trycksak. Din Ford-återförsäljare kan ge aktuell information. **Tillvalsutrustning.** För produkter som beskrivs som "Tillval", "Extrautrustning" etc i denna trycksak tillkommer, om inte något annat anges, extra kostnader jämfört med basmodellen. Modeller och färgkombinationer är tillgängliga i mån av tillgång. **Obs!** Vissa av bilderna visar en modell som ännu inte är i produktion och/eller är skapade i dator. Därför kan det hända att vissa konstruktionsdetaljer avviker från den slutliga modellversionen i vissa hänseenden. Vissa funktioner som visas kan vara tillval. **Anm.** Denna broschyr innehåller både Ford originaltillbehör och ett utbud av produkter från våra leverantörer. ✚Dessa tillbehör är omsorgsfullt utvalda leverantörsmärkta tillbehör och omfattas inte av Fords garanti. De omfattas istället av respektive leverantörs garantivillkor; din Ford-återförsäljare kan ge närmare information om dessa garantier. **Obs!** Varumärket Bluetooth® och dess logotyper ägs av Bluetooth SIG, Inc., och Ford Motor Companys användning av dessa sker med vederbörligt tillstånd. iPod-varumärket och tillhörande logotyper ägs av Apple Inc. Andra varumärken och produktnamn tillhör respektive ägare. **Obs!** Vissa förarassisterande funktioner och säkerhetsfunktioner som beskrivs i broschyren utnyttjar sensorer, vars funktion kan påverkas av väder- och miljöförhållanden.

MY 2015 SWE se













När du läst färdigt denna broschyr, lämna den till återvinning.

Ford Kundservicecenter

Din Fordåterförsäljare sätter alltid dig och din Ford i centrum för att du skall känna dig nöjd och återkomma som kund. Vill du tala med Ford direkt kan du kontakta Ford kunservicecenter på telefon 031-707 10 10.

Ford Assistans

Med Ford Assistans är du säker på vägen i princip hela Europa. Assistansen gäller i ett år från första registreringsdatum och förlängs varje gång du servar din Ford hos en auktoriserad Fordverkstad. Det går att nå oss dygnet runt alla dagar på +46(0)771-818000.

Ford Credit

Tillsammans hjälper vi dig med allt praktiskt och ger dig möjlighet att köra den bil du vill ha, till rätt månadskostnad. Oavsett vad du behöver finns det alltid ett finansieringspaket som motsvarar dina krav. Kort sagt, vi ger dig en enkelt och flexibel finansiering hela vägen. För mer information tala med din återförsäljare eller ring 031-707 11 00. Du kan även besöka www.fordcredit.se

Ford Försäkring

Välj försärking med samma omsorg som när du väljer bil. Ford Försäkring ger dig en enkel lösning med hög kvalitet. För mer information ring 08-541 705 75 eller besök www.fordforsakring.se

Utgiven av Ford Motor Company Limited,
Brentwood, Essex, England.
Registered in England No. 235446.
BJN 203201. FoE P53E
PN 472501/1114/10.15m/SWE se
October 2014.
© Ford Motor Company Limited.



Ford

Go Further

www.ford.se